81.20010.24

Profil équerre pour fixation murale, Junior 80 / GP, brossé, non percé

Matériau:	aluminium
Finition:	effet inox
Montage:	montage mural
Unité de vente (UV):	m
unité d'emballage (UE):	1.00
Longueur barre (L):	6000 mm
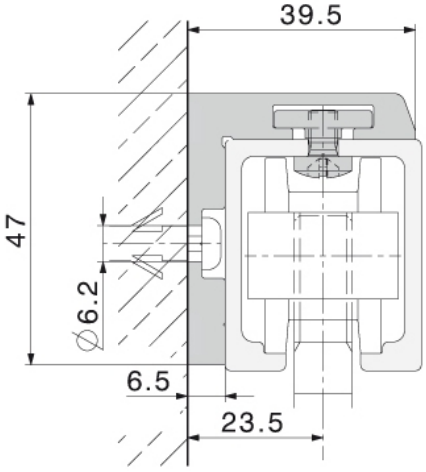
Profil équerre pour fixation murale, Junior 80 / GP, brossé, non percé