29.03420.16

Piece d'angle de raccordement Universal PT 30 avec butée

Matériau:	inox V2A
Finition:	brossé
Montage:	verre fixe en haut
Épaisseur du verre:	8 - 12 mm
Unité de vente (UV):	St
unité d'emballage (UE):	1.00
Forme:	carré
Travail du verre:	Encoche
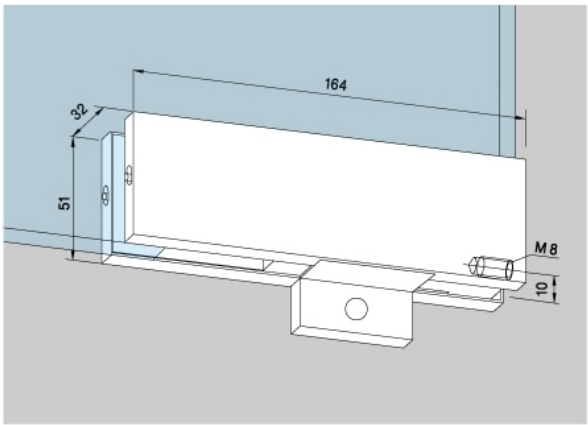
avec butée en PVC, pour DIN droite ou DIN gauche