29.36512.24

MUTO Comfort XL 150 Schiebetürset, Flügeltürbreite 1450 mm

Material:	Aluminium
Ausführung:	Edelstahleffekt
Montage:	Deckenmontage
Glasstärke:	8 - 13.52 mm
Verkaufseinheit (VE):	St
Packungseinheit (PE):	1.00
Stangenlänge (L):	2880 mm
Tragkraft:	150 kg/Garnitur

komplett bestehend aus 1 Laufschiene 2880 mm, 1 Abdeckprofil 2880 mm, 2 Klemm-Laufwagen (für 8 - 13.52 mm Glasdicke ESG und VSG) mit Aushebeschutz, 2 Endanschlägen inkl. Fangvorrichtung, 1 Bodenführung, 2 Stirnabdeckungen, inkl. Sichtschutzbürsten 2880 mm. 1 Dormotion Einheit

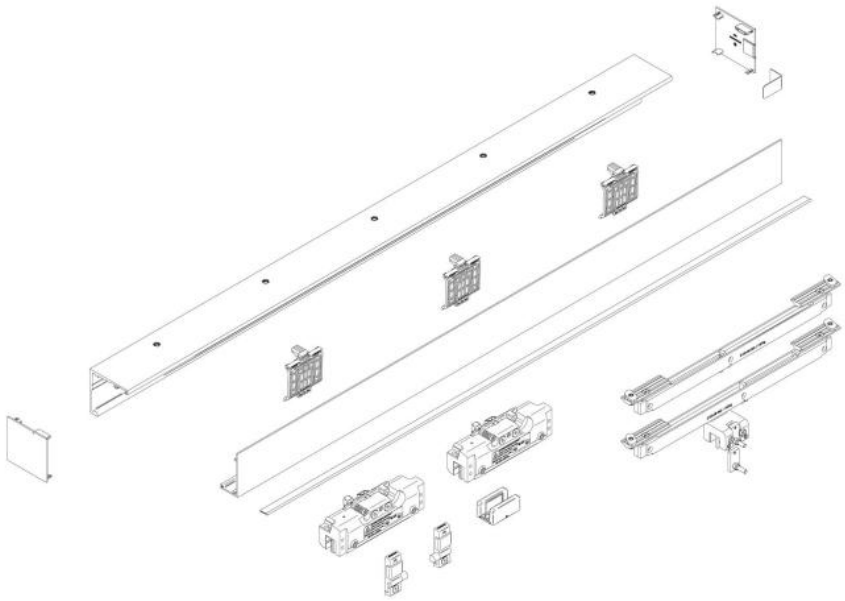

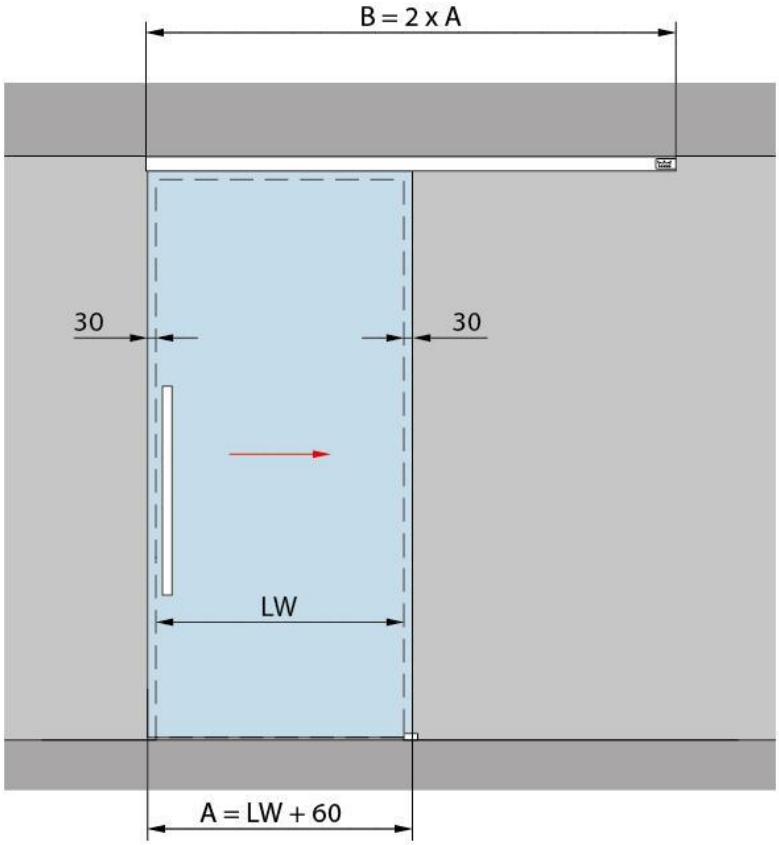
B = 2 x A
30
30
LW
A = LW + 60

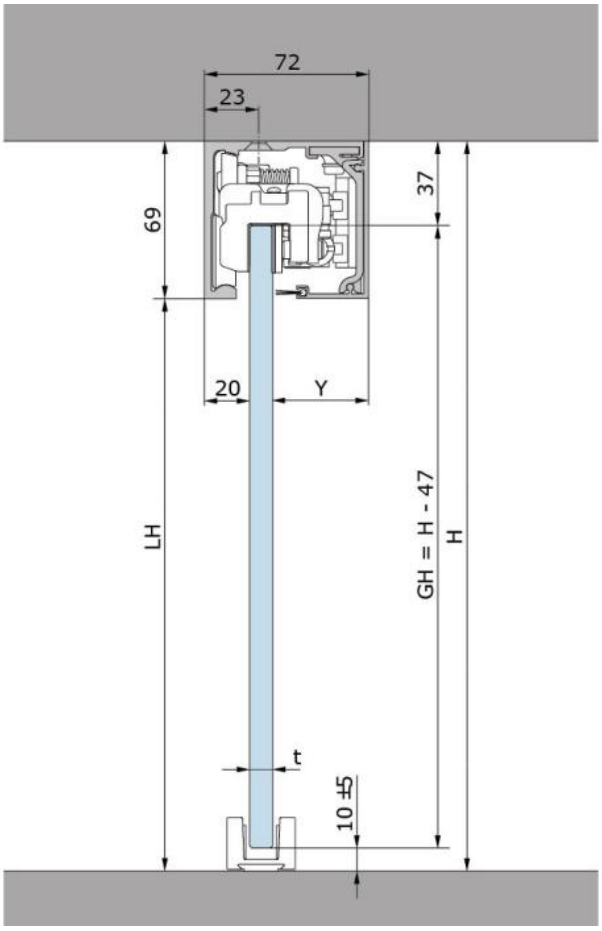
72
23
69
37
20
Y
LH
GH = H - 47
H
t
10 ±5