18.60541.99

Portavant M 50 und M 80, Zubehör-Ergänzungsset elektrisches Schloss

Material:	verschiedene Bestandteile
Verkaufseinheit (VE):	St
Packungseinheit (PE):	1.00
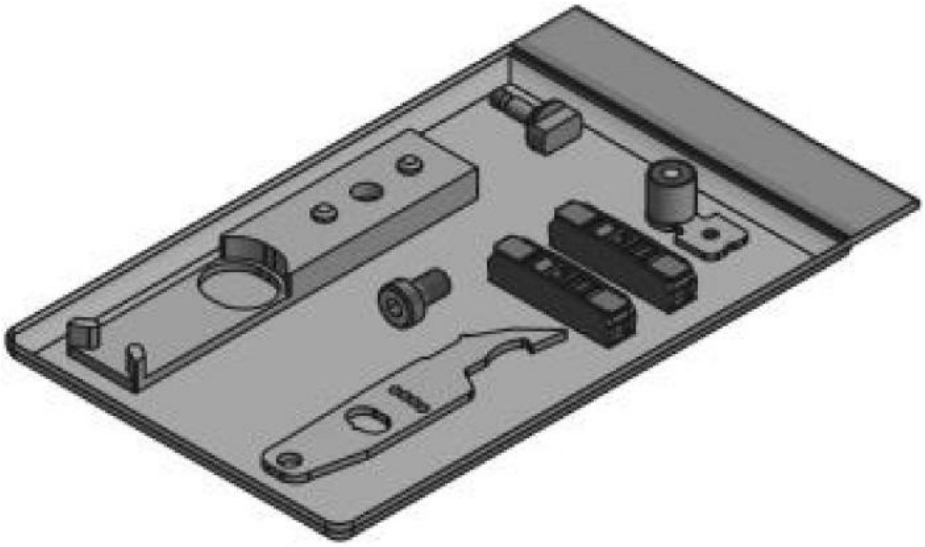
enthält: 1 x Trägerplatte mit Elektromagnet, 1 x Schliessriegel, 1 x Platte mit Schliess- und Steuernocken, 1 x Set Verbindungsklemmen, 1 x Befestigungsmaterial, 1 x Zusatzmontageanleitung. Hinweis: Das mit Niederspannung (24VDC) zu betreibende Schloss ist nur für Glasschiebetüren geeignet und kann flexibel mit den von Ihnen bevorzugten, elektronischen Komponenten geschaltet werden. Spannungsquelle und Steuerung sind nicht im Lieferumfang enthalten