27.00202.22

Lumia Luce 88, kit pour auvent ou marquise en saillie, pour l'éclairage

Matériau:	aluminium
Finition:	éloxé naturel EV1
Montage:	verre/mur
Épaisseur du verre:	16.76 - 17.52 mm
Unité de vente (UV):	St
unité d'emballage (UE):	1.00
Longueur barre (L):	3000 mm

contient : 1 x profil 3000 mm prépercé, 1 x cache inférieur Luce 3000 mm, 2 x couvre-joint Luce 100 mm, 1 x cache inférieur cache-vis 3000 mm, 1 x profilé en plastique mat pour Luce 3000 mm, 6 x vis de fixation pour cache, 3 jeux de pinces, 1 x joint de maintien du verre 3000 mm, 1 x joint de maintien du verre supérieur 3000 mm, 1 x joint mural en TPE gris 3000 mm, 2 x capuchon inférieur pour couvre-joint Luce. Des LED peuvent être insérées entre le profil et le verre. Livré sans le verre et sans les LEDs. Caches latéraux disponibles en option. Pour plus de détails techniques, veuillez télécharger le catalogue

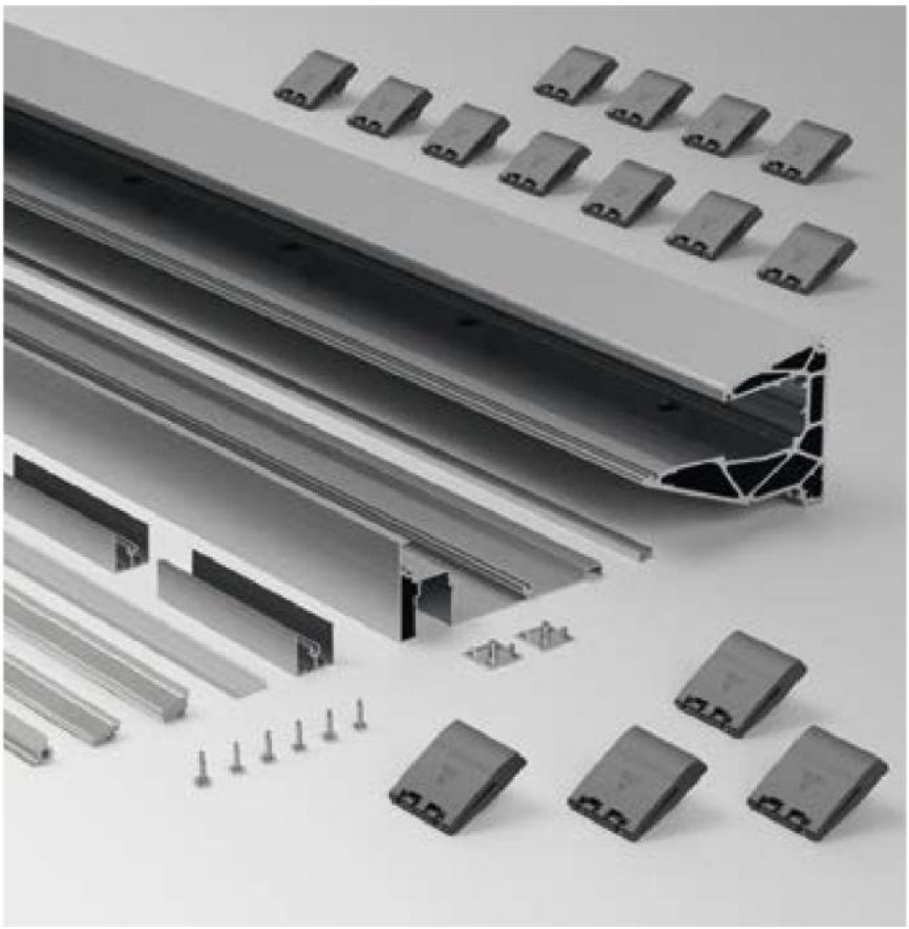

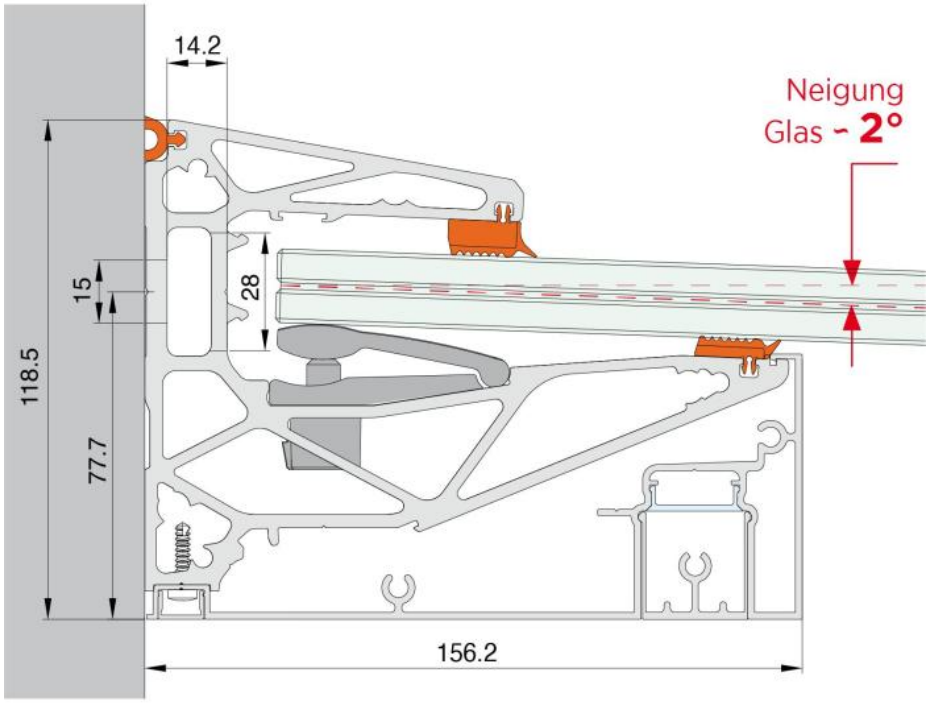
14.2
Neigung
Glas - 2°
15
28
118.5
77.7
156.2

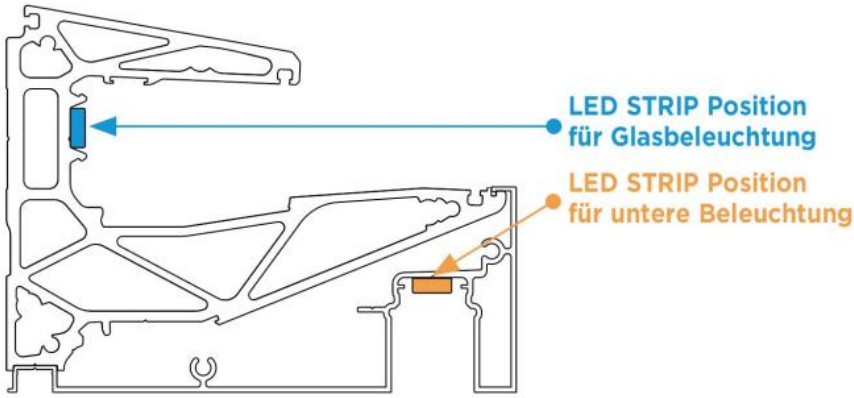
LED STRIP Position
für Glasbeleuchtung
LED STRIP Position
für untere Beleuchtung