44.30720.01

Duschtürscharnier Coralia eckig

Material:	Messing
Ausführung:	verchromt poliert
Montage:	Glas/Glas 180°
Glasstärke:	6 / 8 mm
Verkaufseinheit (VE):	St
Packungseinheit (PE):	2.00
Form:	eckig
Masse:	40 x 160 mm
Glasbearbeitung:	Glasausschnitt
Tragkraft:	25 kg/Paar

ohne Arretierung, max. Türgrösse 600 x 2000 mm bzw. 25 kg/Paar. Bei mehr Gewicht muss ein drittes Scharnier verwendet werden.

bei 180°

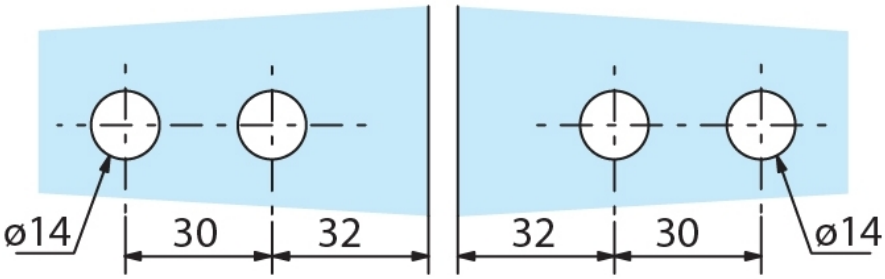

bei 135°

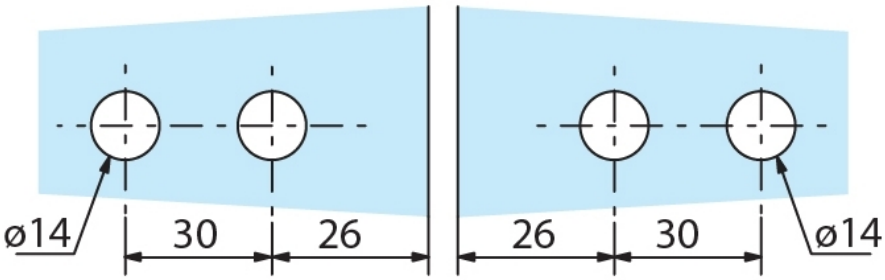

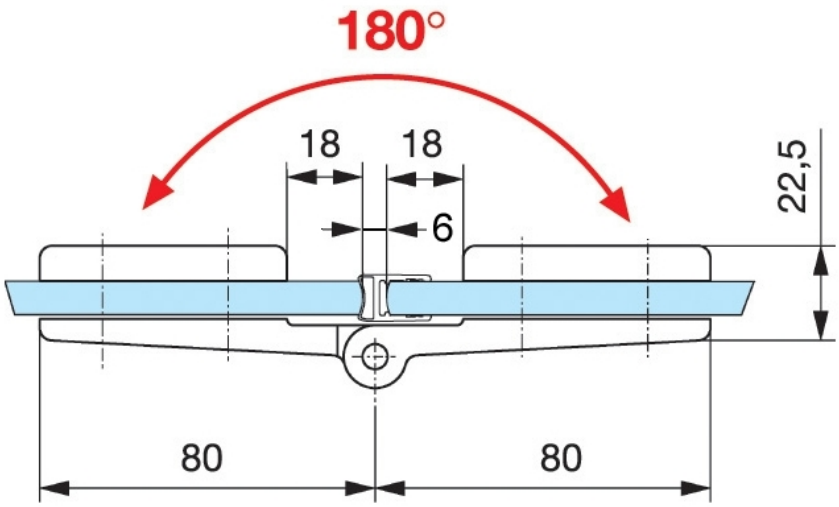

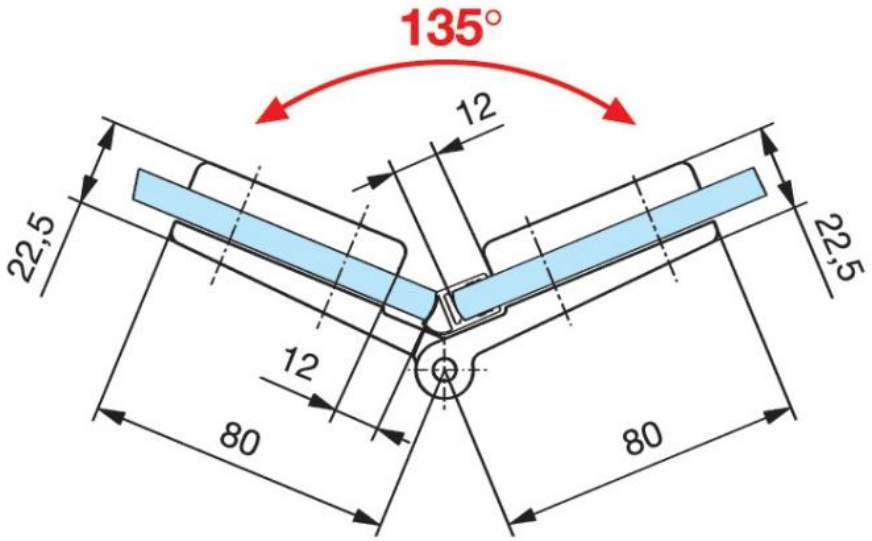
135°
12
22,5
22,5
12
80
80