31.20112.22

Drehtürschloss Helvetia, unverschliessbar

Material:	aluminium
Finish:	natural anodized EV1
Mounting:	DIN right
Glass thickness:	10 mm
Sales unit (SU):	St
Unit package:	1.00
Measures:	160 x 100 mm

Drücker nicht mitgeliefert, muss separat bestellt werden

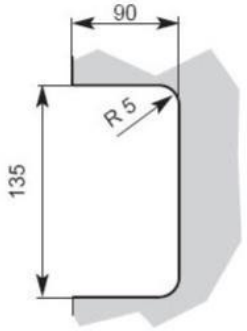
90
R 5
135

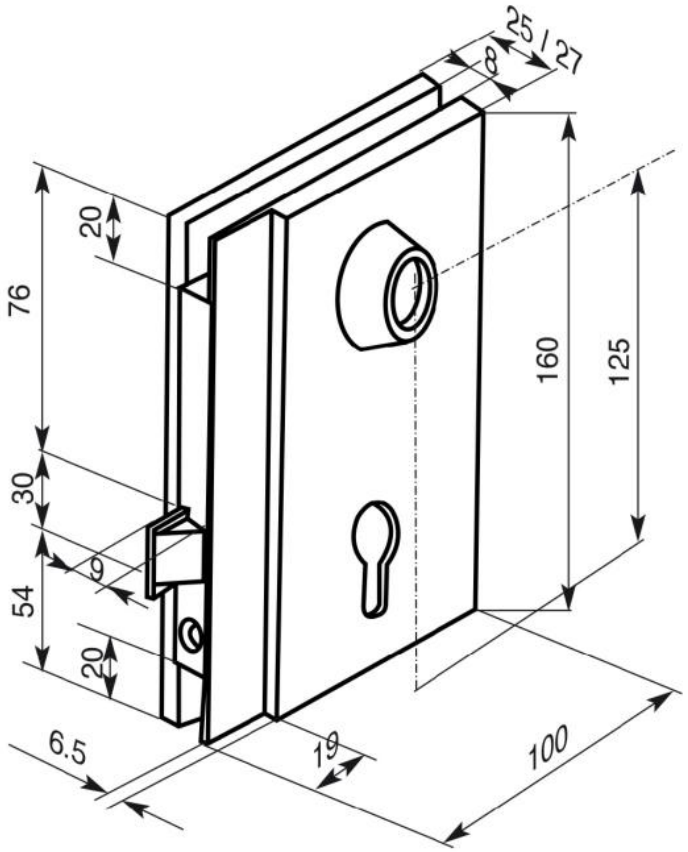
25 / 27
8
20
76
30
9
54
20
6.5
19
100
160
125