31.20211.22

Serrure de porte pivotante Helvetia, pour cylindre KABA

Matériau:	aluminium
Finition:	éloxé naturel EV1
Montage:	DIN gauche
Épaisseur du verre:	10 mm
Unité de vente (UV):	St
unité d'emballage (UE):	1.00
Mesures:	160 x 100 mm

poignée non livrée, à commander séparément

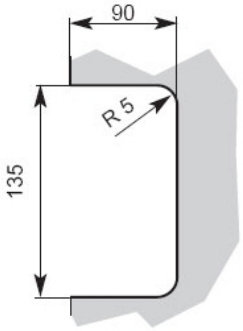
90
R 5
135

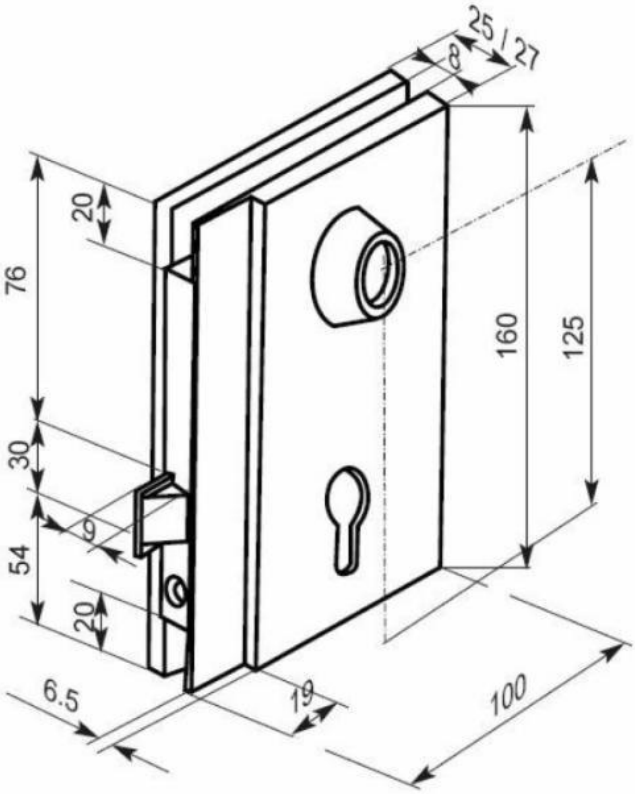
25
27
8
20
76
30
9
54
20
6.5
19
100
160
125