60.20031.22

Drehtürscharnier ohne Arretierung für Zargenprofil, mit verkürzter Gegenplatte

Material:	Aluminium
Ausführung:	naturfarbig eloxiert EV1
Montage:	Glas/Wand 90°
Glasstärke:	8 - 10 mm
Verkaufseinheit (VE):	St
Packungseinheit (PE):	2.00
Form:	eckig
Tragkraft:	60 kg/Paar

max. Flügeltürbreite 1000 mm

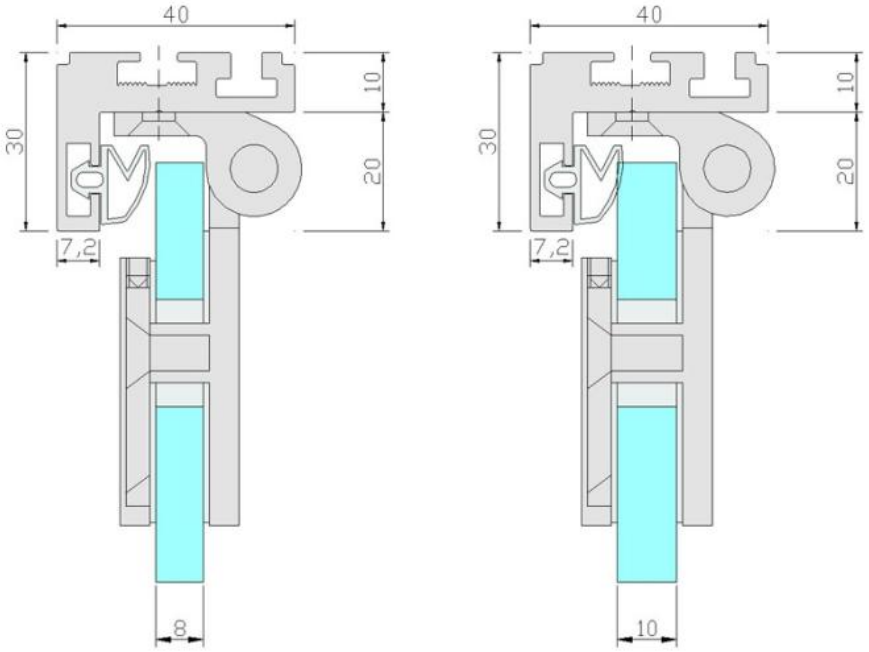
40
30
10
20
7,2
8
40
30
10
20
7,2
10

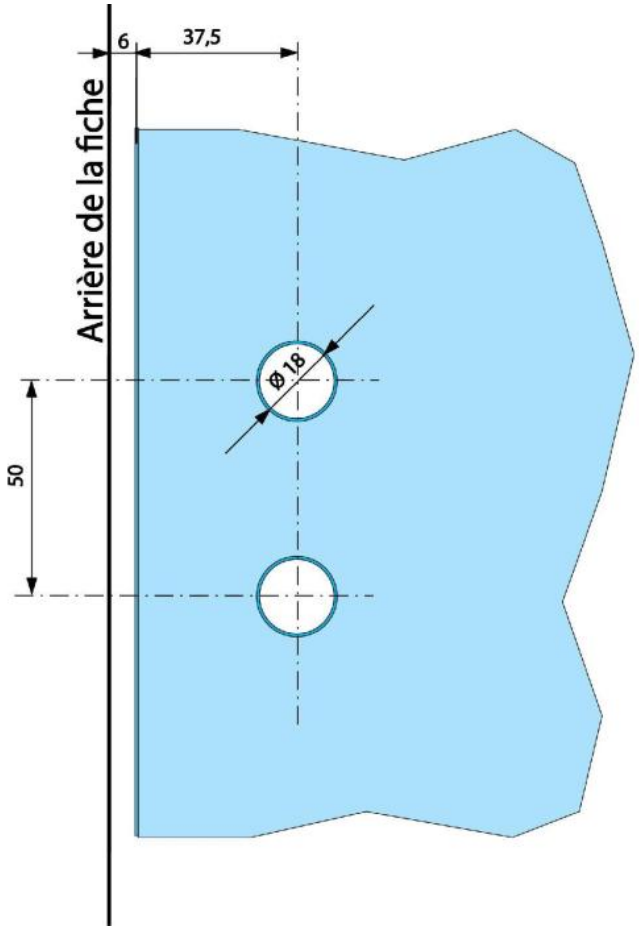
6
37,5
Arrière de la fiche
Ø18
50