60.20031.22

Charnière de porte en verre pour profil de battue, avec contreplaque raccourcie

Matériau:	aluminium
Finition:	éloxé naturel EV1
Montage:	verre/mur 90°
Épaisseur du verre:	8 - 10 mm
Unité de vente (UV):	St
unité d'emballage (UE):	2.00
Forme:	carré
Capacité de charge:	60 kg/paire

max. largeur de porte 1000 mm

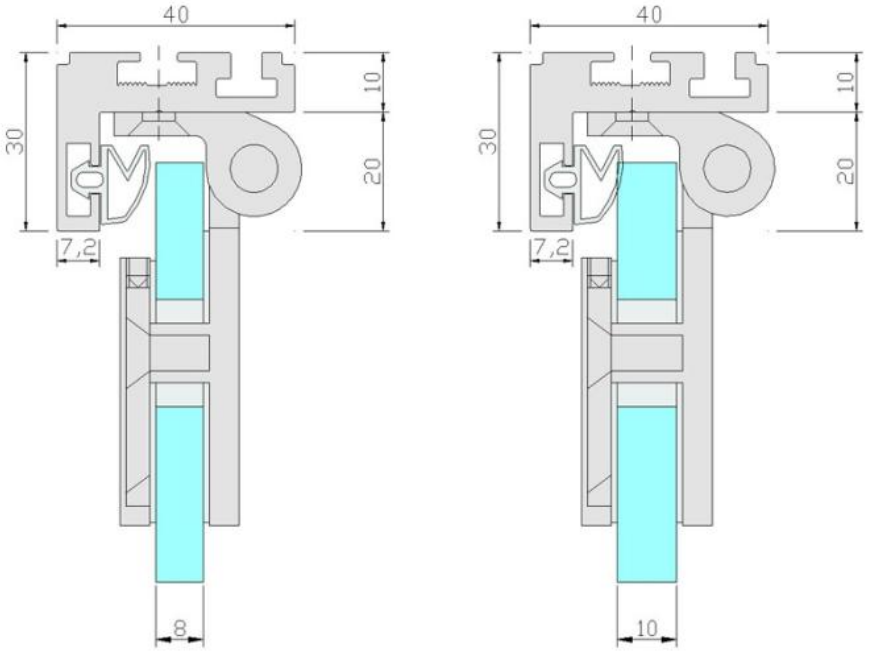
40
30
10
20
7,2
8
40
30
10
20
7,2
10

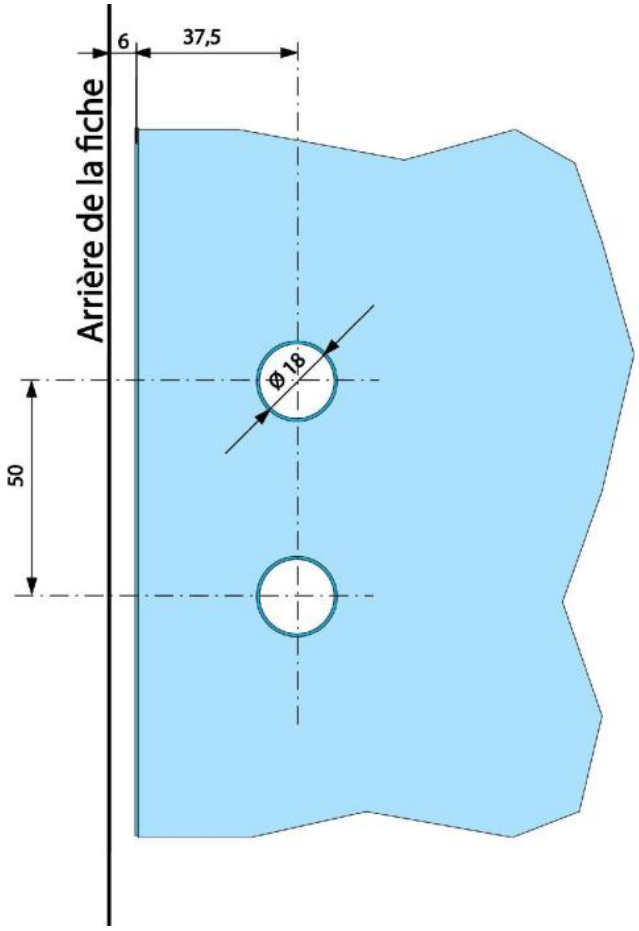
6
37,5
Arrière de la fiche
Ø18
50