15.07130.02

Duschtürscharnier Milano Pur

Material:	brass
Finish:	matt velour
Mounting:	glass/glass 180°
Glass thickness:	8 mm
Sales unit (SU):	St
Unit package:	1.00
Shape:	square
Measures:	60 x 188 mm
Glass processing:	Notch
Carrying capacity:	40 kg/pair

vorgerichtet für 8 mm ESG, max. Türgrösse 1000 x 2000 mm bzw. 40 kg/Paar, in der Nulllage (Rasterung) stufenlos einstellbar

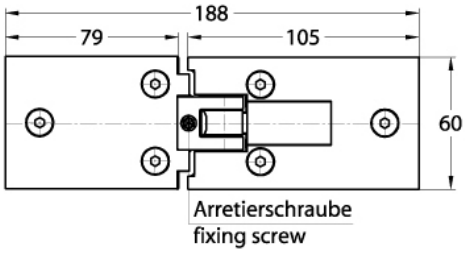
188
79
105
60
Arretierschraube
fixing screw

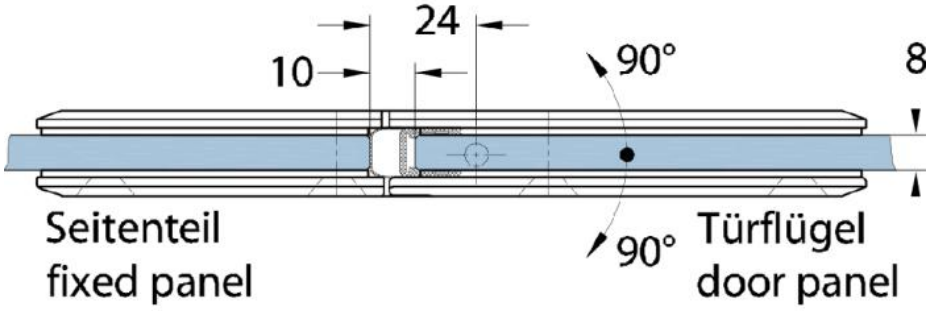
24
10
90°
8
Seitenteil
fixed panel
90°
Türflügel
door panel

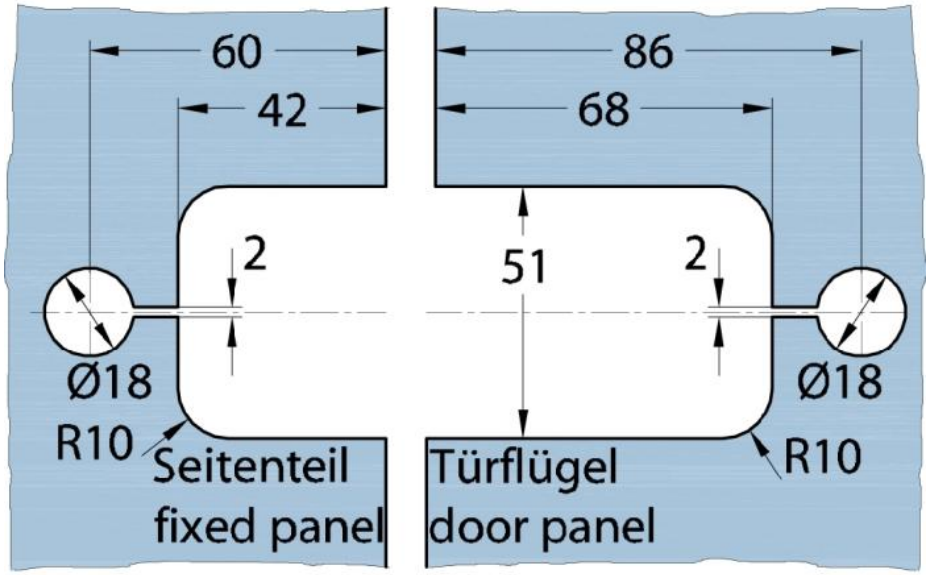
60
42
86
68
2
51
2
Ø18
Ø18
R10
R10
Seitenteil
fixed panel
Türflügel
door panel

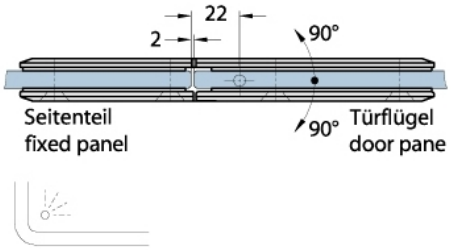
22
2
90°
90°
Seitenteil
fixed panel
Türflügel
door pane

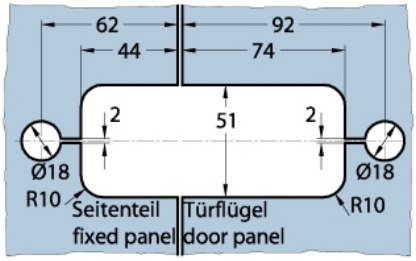
62
92
44
74
2
51
2
Ø18
Ø18
R10
R10
Seitenteil
fixed panel
Türflügel
door panel