15.06430.04

Duschtürscharnier Wellness, nach aussen öffnend

Material:	Messing
Ausführung:	Edelstahleffekt
Montage:	Glas/Glas 180°
Glasstärke:	8 mm
Verkaufseinheit (VE):	St
Packungseinheit (PE):	1.00
Form:	eckig
Masse:	70 x 98 mm
Tragkraft:	40 kg/Paar

vorgerichtet für 8 mm ESG, max. Türgrösse 1000 x 2000 mm bzw. 40 kg/Paar

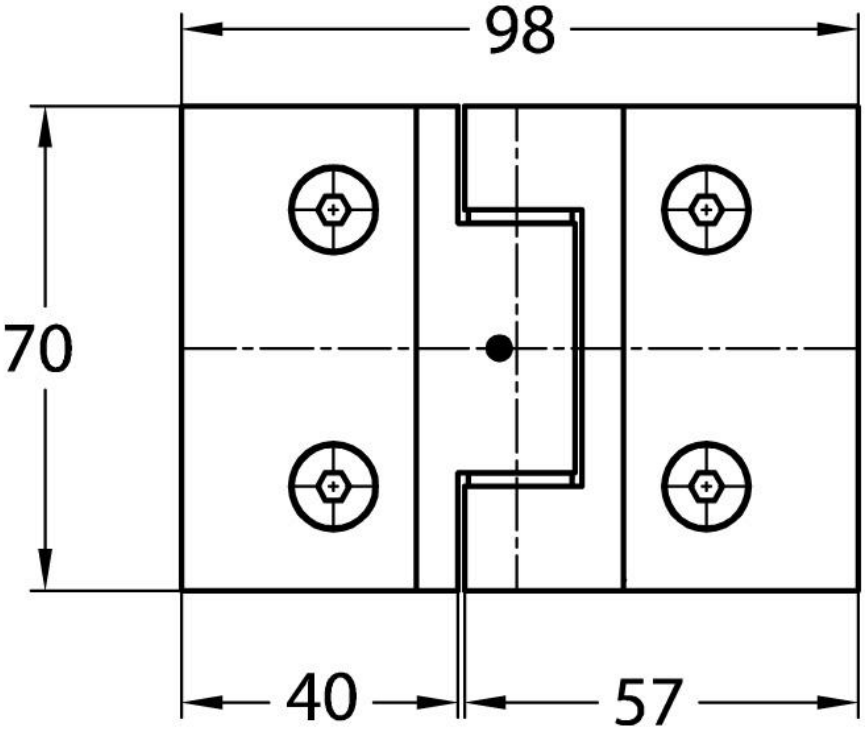
98
70
40
57

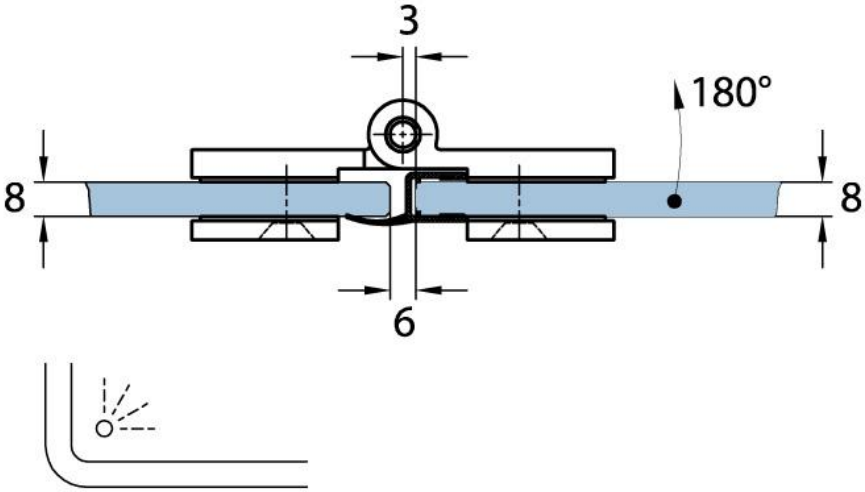
3
180°
8
8
6

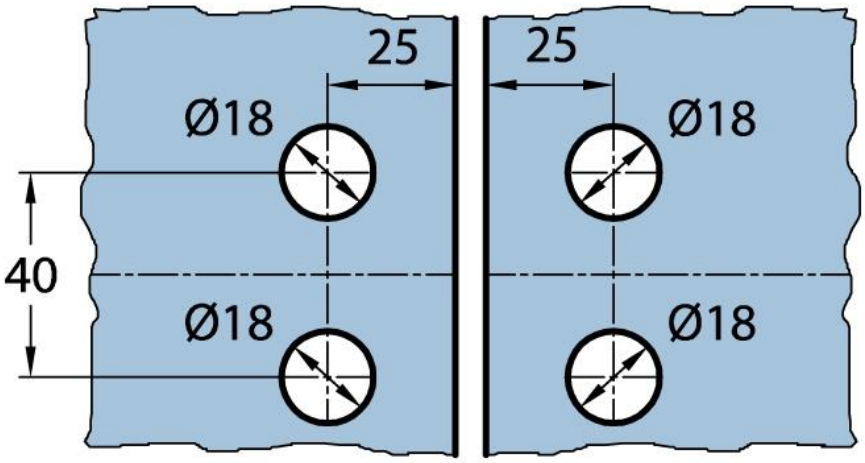
25
25
Ø18
Ø18
40
Ø18
Ø18