15.06483.04

Winkelverbinder Wellness

Material:	Messing
Ausführung:	Edelstahleffekt
Montage:	Glas/Glas 90°
Glasstärke:	8 mm
Verkaufseinheit (VE):	St
Packungseinheit (PE):	1.00
Form:	eckig
Masse:	70 x 50 mm

vorgerichtet für 8 mm ESG
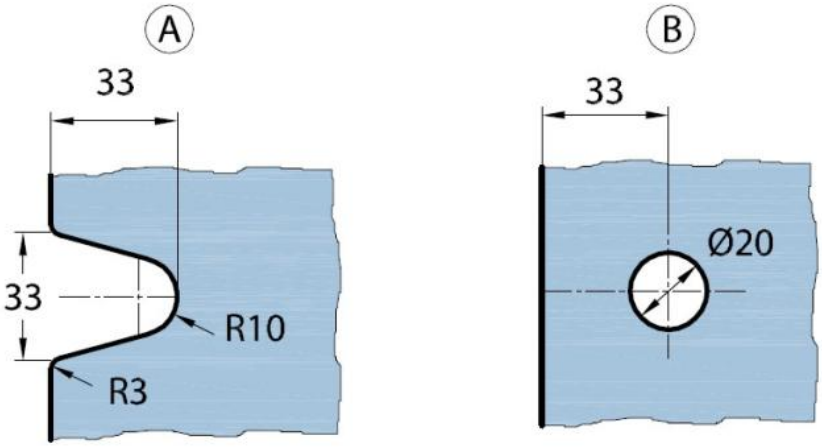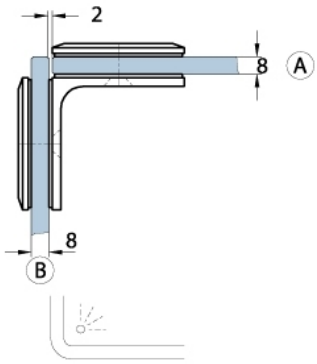
Glasbearbeitung // glass machining