17.20090.16

Riegeltürschloss mit Riegelknopf, mit Bodenbuchse

Material:	Inox V4A
Ausführung:	gebürstet
Glasstärke:	8 - 10 mm
Verkaufseinheit (VE):	St
Packungseinheit (PE):	1.00

bitte Glasdicke angeben!

▲ **Ref. 2009**

Para cerrar desde el interior
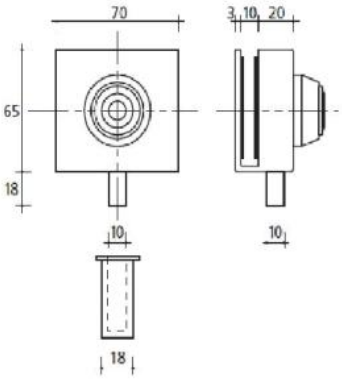
Only possible to close from the inside