29.70166.01

Charnière de douche BO 381

Matériau:	laiton
Finition:	chromé poli
Montage:	verre/verre 180°
Épaisseur du verre:	6 mm
Unité de vente (UV):	St
unité d'emballage (UE):	2.00
Forme:	carré
Capacité de charge:	30 kg/paire

vis tête fraisée, rayon d'ouverture 90° dans les deux côtés

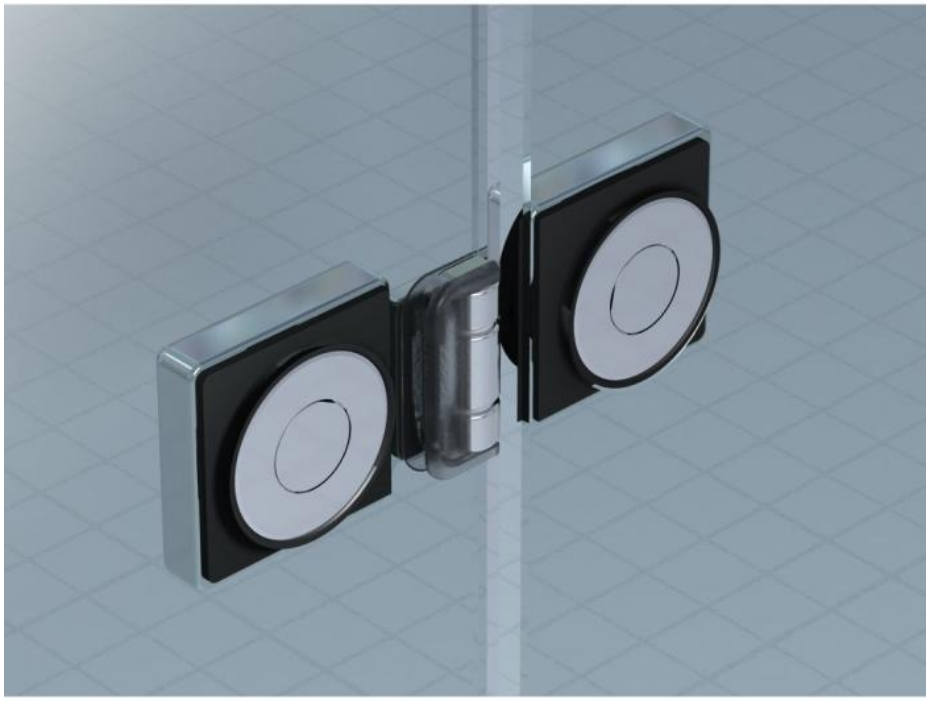

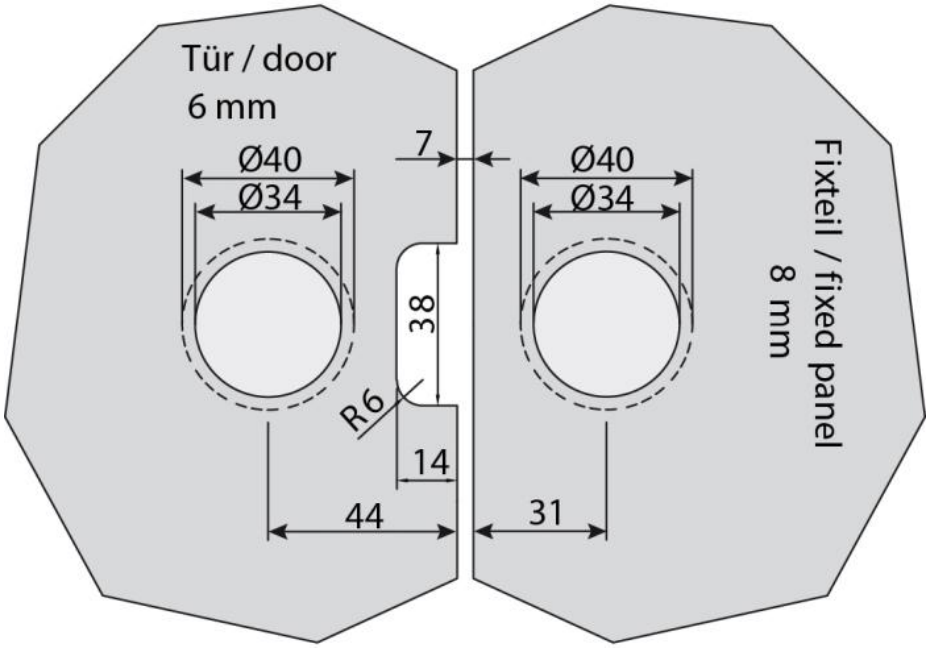
Tür / door
6 mm
Ø40
Ø34
7
Ø40
Ø34
Fixteil / fixed panel
8 mm
38
R6
14
44
31

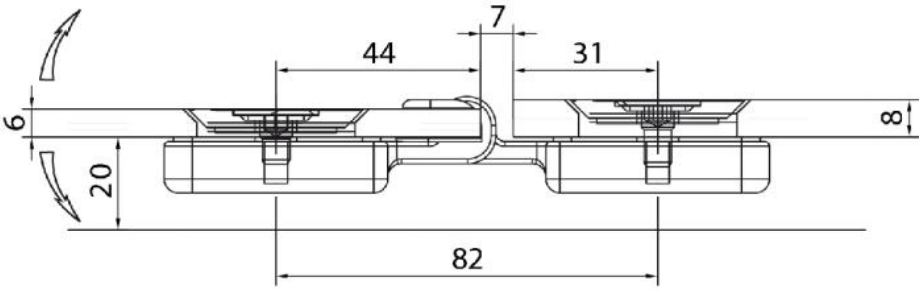
7
44
31
6
8
20
82

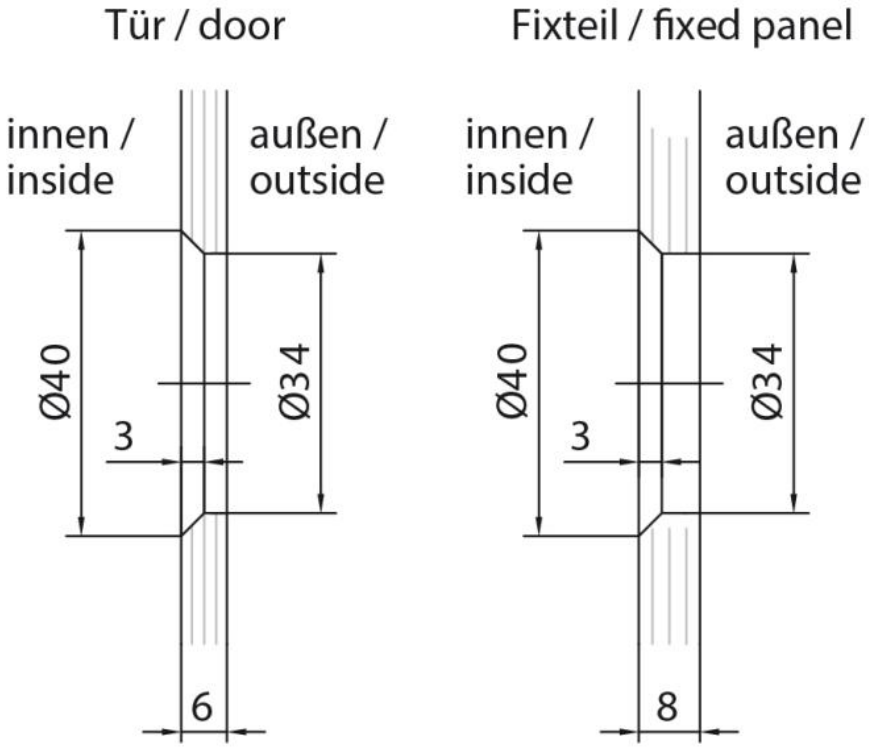
Tür / door
Fixteil / fixed panel
innen /
inside
außen /
outside
innen /
inside
außen /
outside
Ø40
Ø34
3
Ø40
Ø34
3
6
8