61.62150.01

Flachverbinder einzeln 180°

Material:	Messing
Ausführung:	verchromt poliert
Verkaufseinheit (VE):	St
Packungseinheit (PE):	1.00
Form:	rund
Masse:	120 x 40 mm

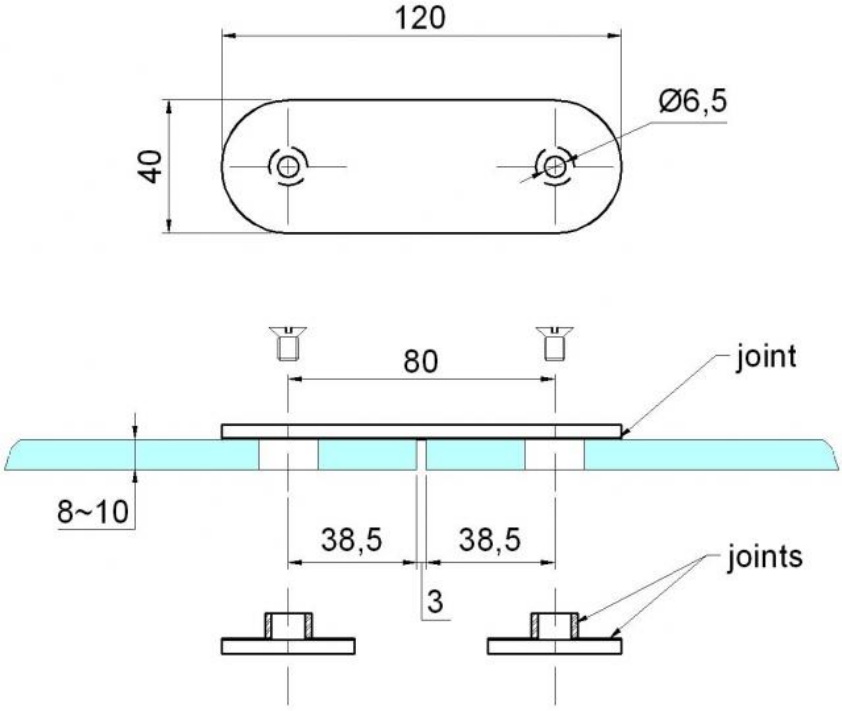
120
Ø6,5
40
80
joint
8~10
38,5
38,5
joints
3

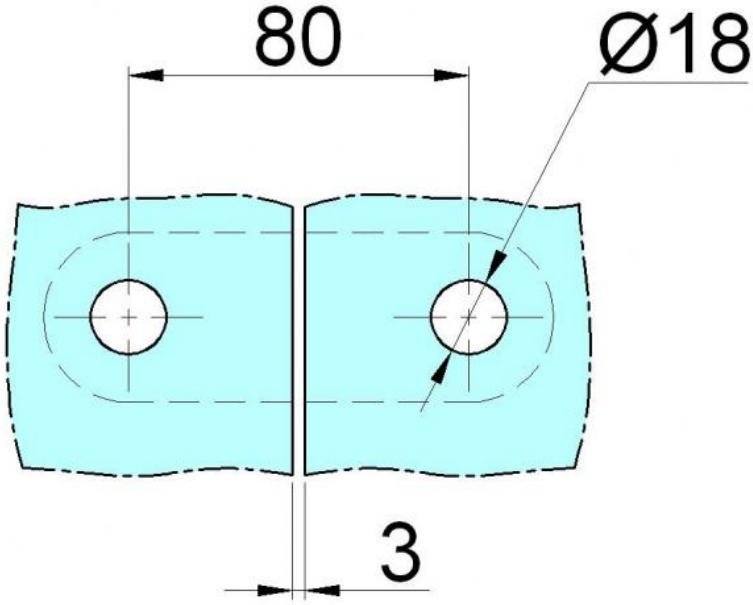
80
Ø18
3