15.07870.04

Charnière de douche Milano Original

Matériau:	laiton
Finition:	effet inox
Montage:	verre/verre 135°
Épaisseur du verre:	8 / 10 mm
Unité de vente (UV):	St
unité d'emballage (UE):	1.00
Forme:	carré
Capacité de charge:	50 kg/paire

s'ouvrant des deux côtés, vis cachées, pour verre sécurisé de 8 mm, dimensions de la porte max. 800 x 2250 mm ou 50 kg/paire, arrêt indéxé réglable

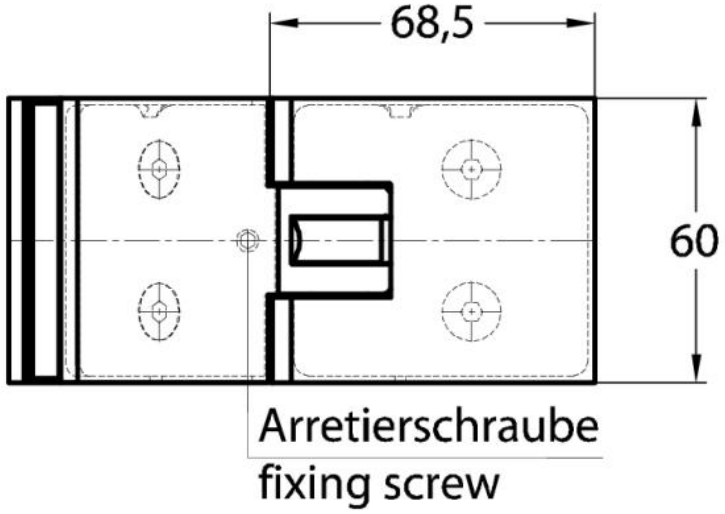
68,5
60
Arretierschraube
fixing screw

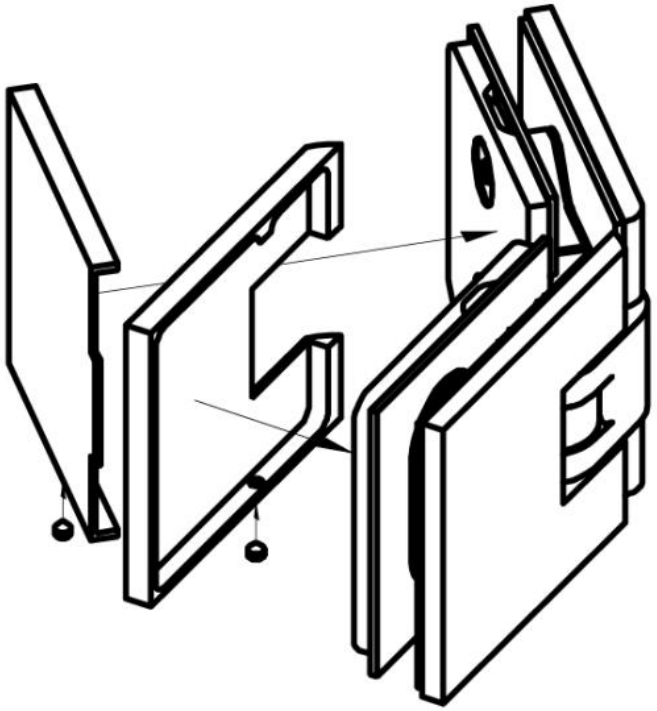

Ohne Dichtprofil / sans joint

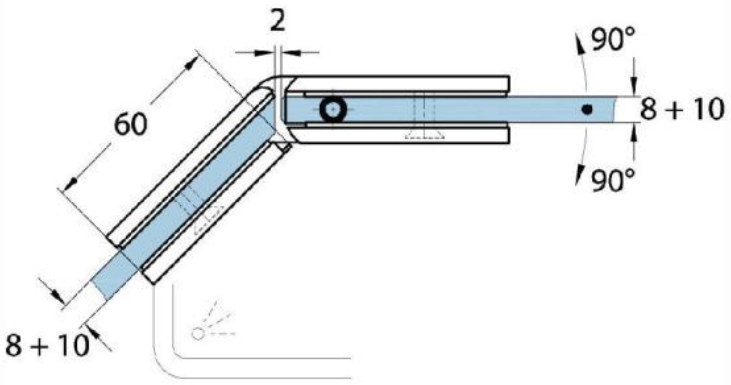

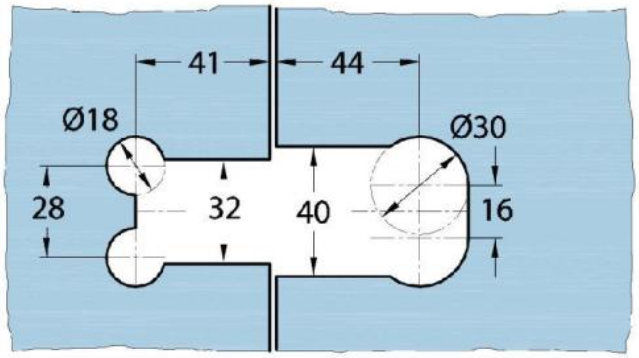

Mit Dichtprofil / avec joint

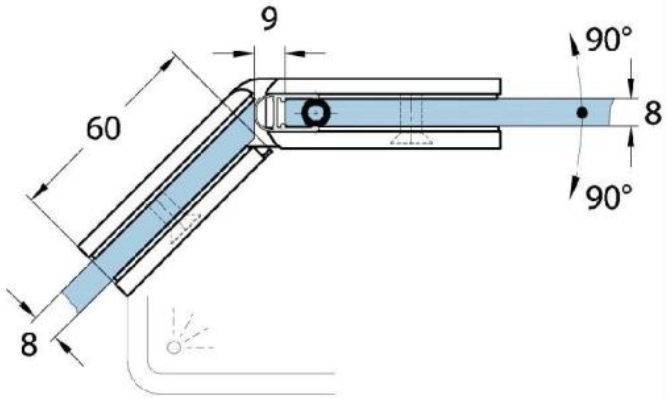

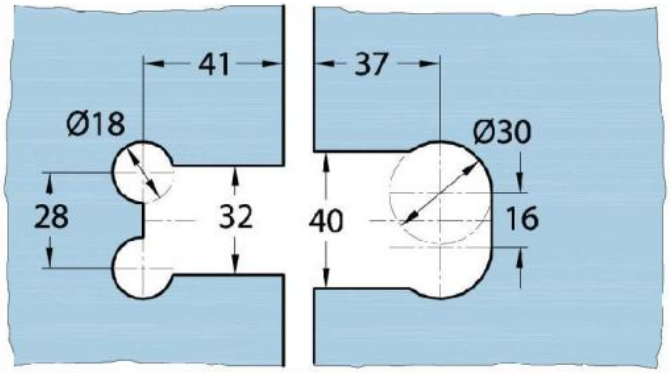

Mit Dichtprofil / avec joint

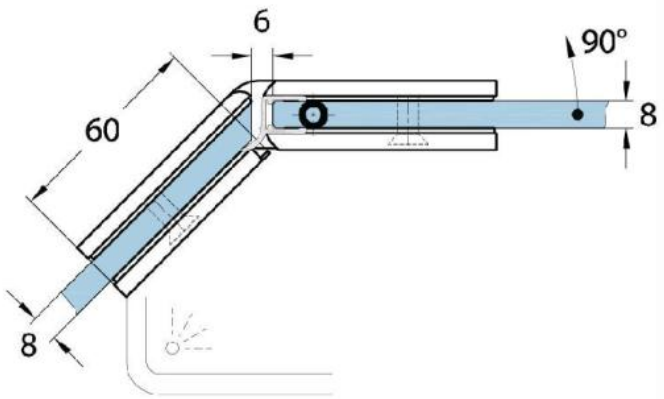

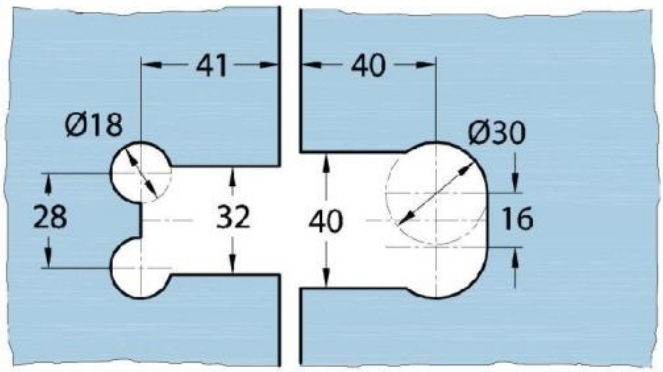
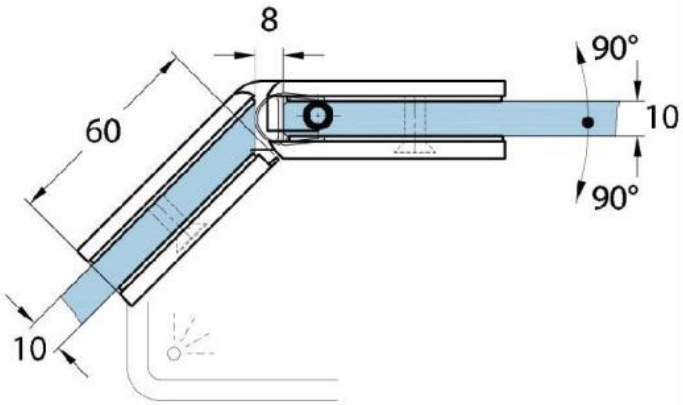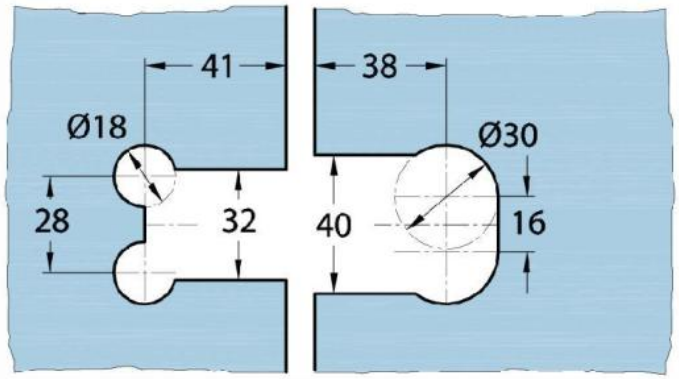
Mit Dichtprofil / avec joint