# 44.32650.03

## Pièce de fixation pour verre fixe

| | |
|---|---|
| Matériau: | laiton |
| Finition: | doré poli PVD |
| Montage: | verre/mur 90° |
| Épaisseur du verre: | 8 - 12 mm |
| Unité de vente (UV): | St |
| unité d'emballage (UE): | 1.00 |
| Mesures: | 45 x 45 mm |
| Travail du verre: | Encoche |

fixation avec une vis

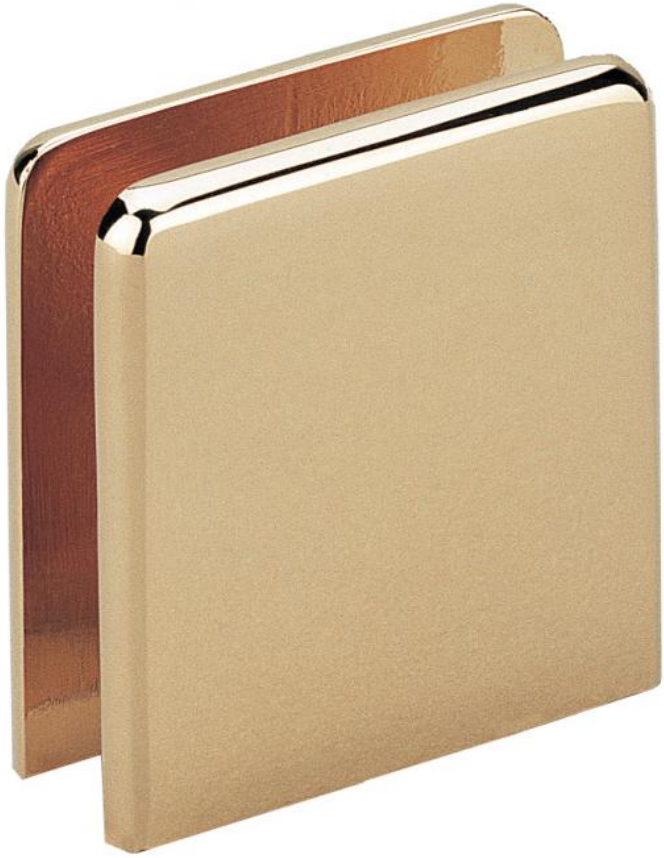

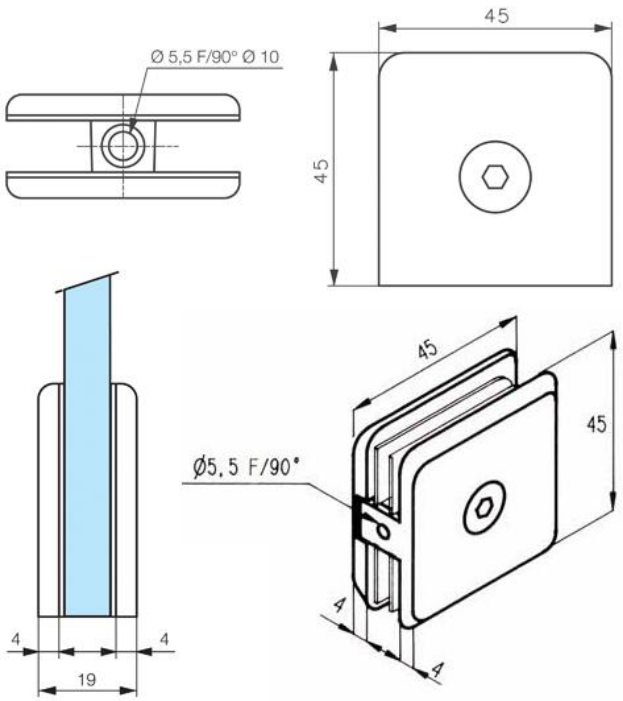
Ø 5,5 F/90° Ø 10
45
45
45
45
Ø5,5 F/90°
4
4
19
4
4
4

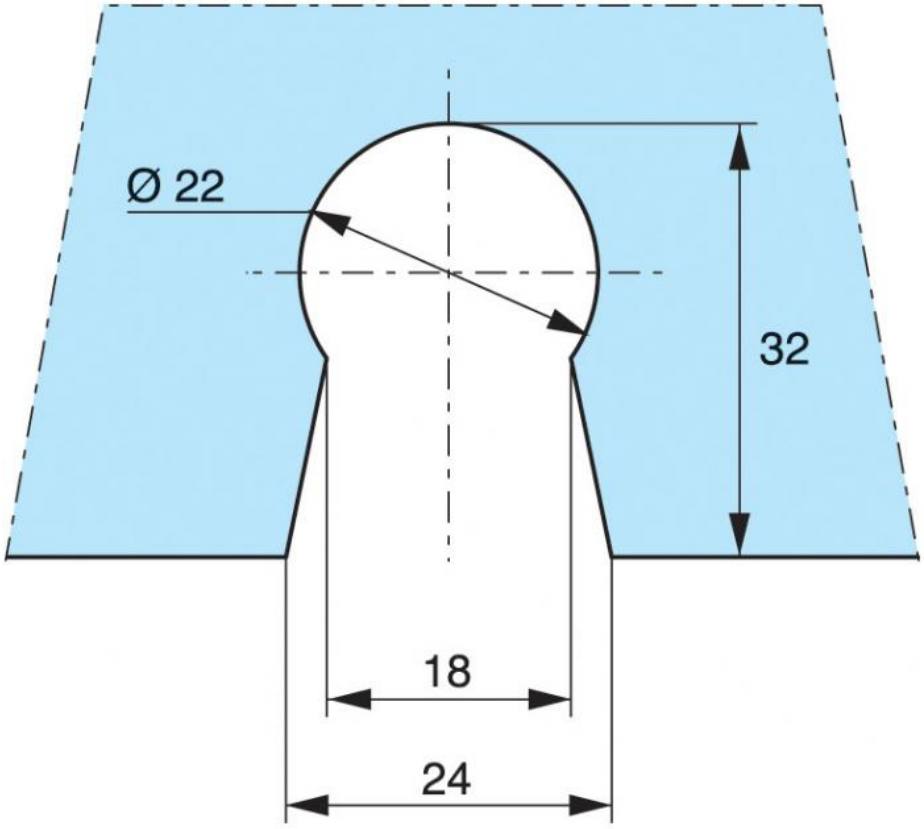
Ø 22
32
18
24