44.32650.02

Klemmhalter für Fixteil

Material:	brass
Finish:	matt velour
Mounting:	glass/wall 90°
Glass thickness:	8 - 12 mm
Sales unit (SU):	St
Unit package:	1.00
Measures:	45 x 45 mm

Befestigung mit 1 Schraube

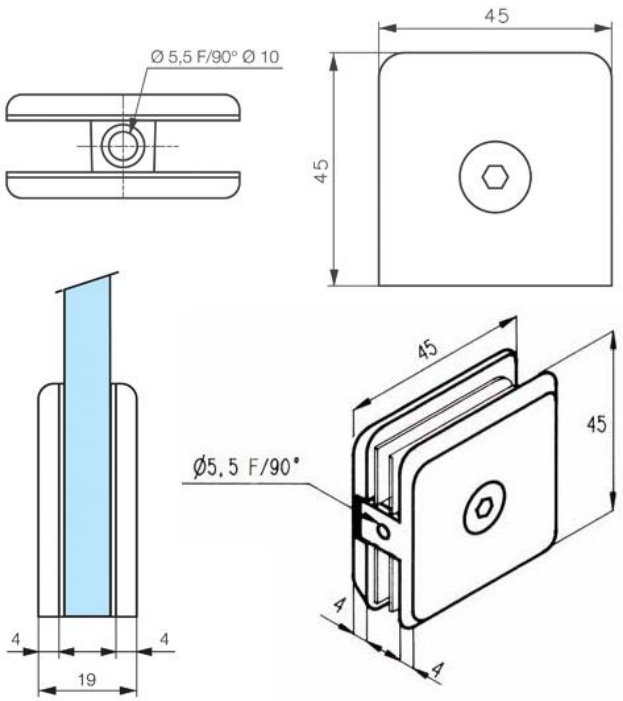
Ø 5,5 F/90° Ø 10
45
45
45
45
Ø5,5 F/90°
4
4
19
4
4
4

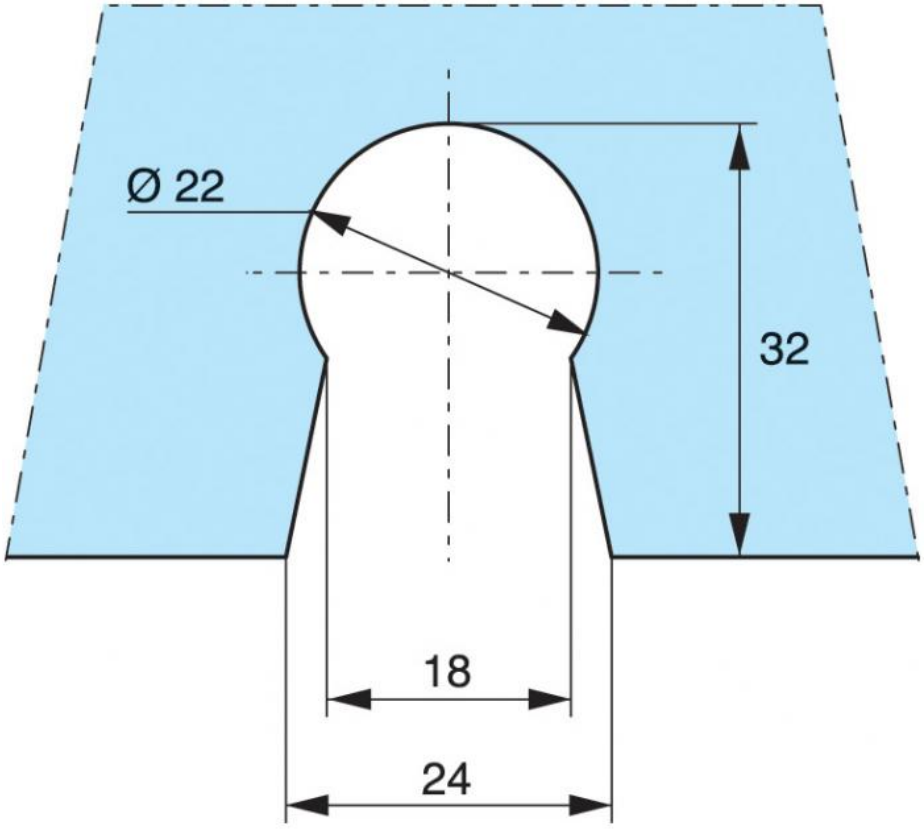
Ø 22
32
18
24