29.70290.02

Equerre de douche BH 200

Matériau:	laiton
Finition:	mat velour
Montage:	verre/verre 90°
Épaisseur du verre:	6 / 8 mm
Unité de vente (UV):	St
unité d'emballage (UE):	2.00
Travail du verre:	Encoche

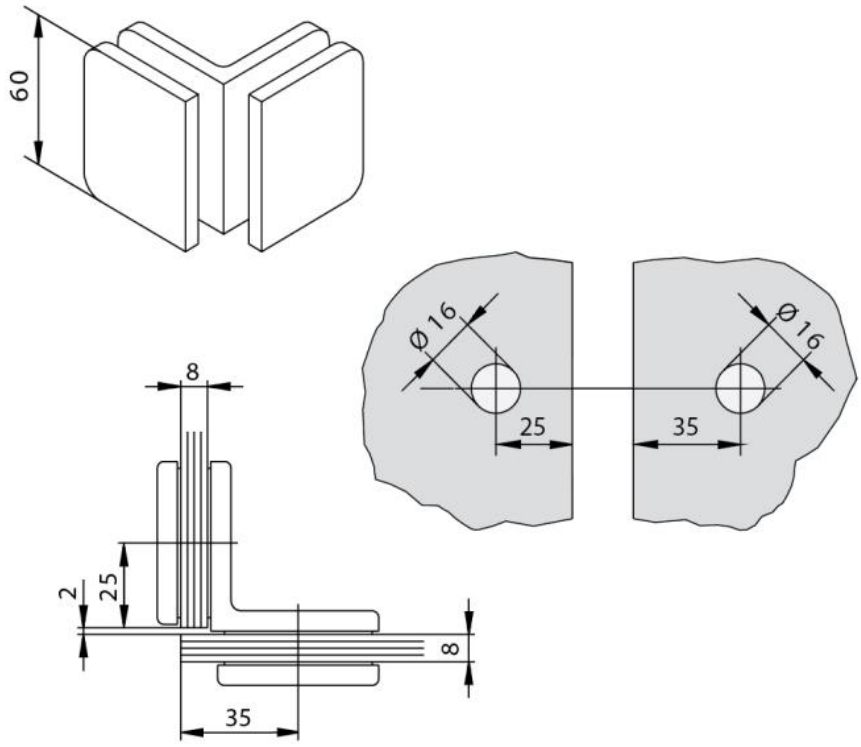
60
Ø16
Ø16
25
35
8
2
25
8
35