29.70165.02

Charnière de douche BO 381

Matériau:	laiton
Finition:	mat velour
Montage:	verre/mur 90°
Épaisseur du verre:	6 mm
Unité de vente (UV):	St
unité d'emballage (UE):	2.00
Forme:	carré
Capacité de charge:	30 kg/paire

vis tête fraisée, rayon d'ouverture 90° dans les deux côtés

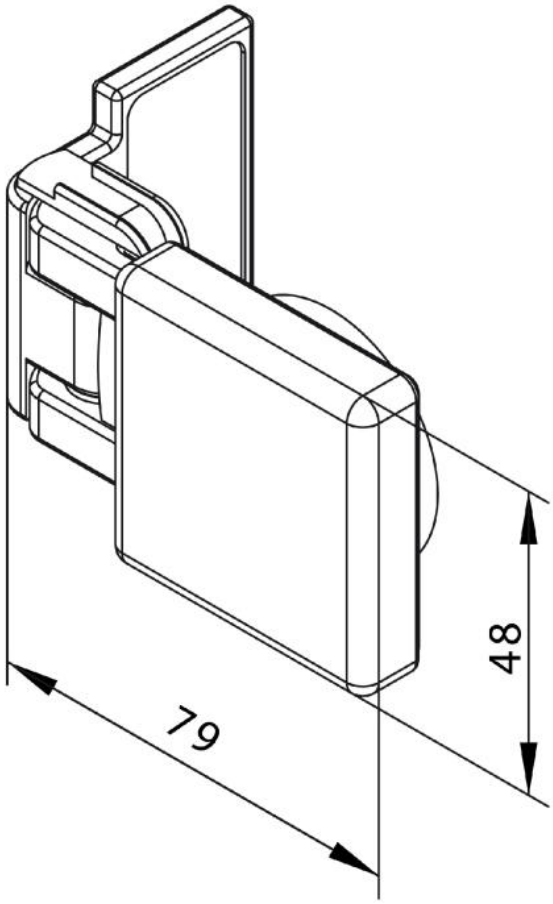

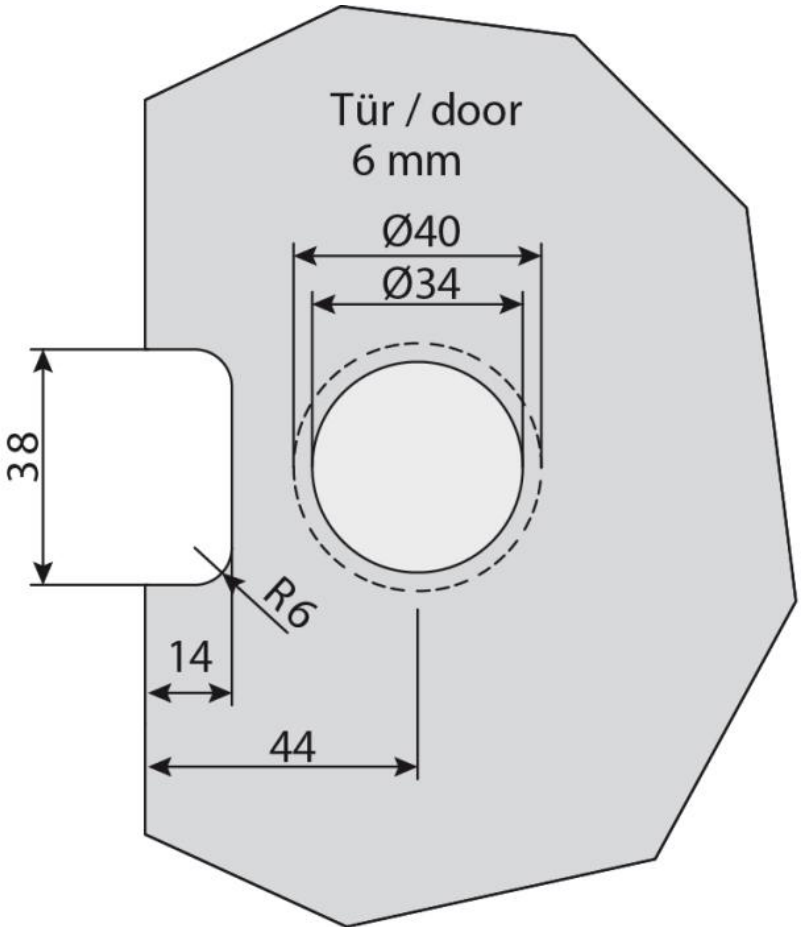
Tür / door
6 mm
Ø40
Ø34
38
R6
14
44

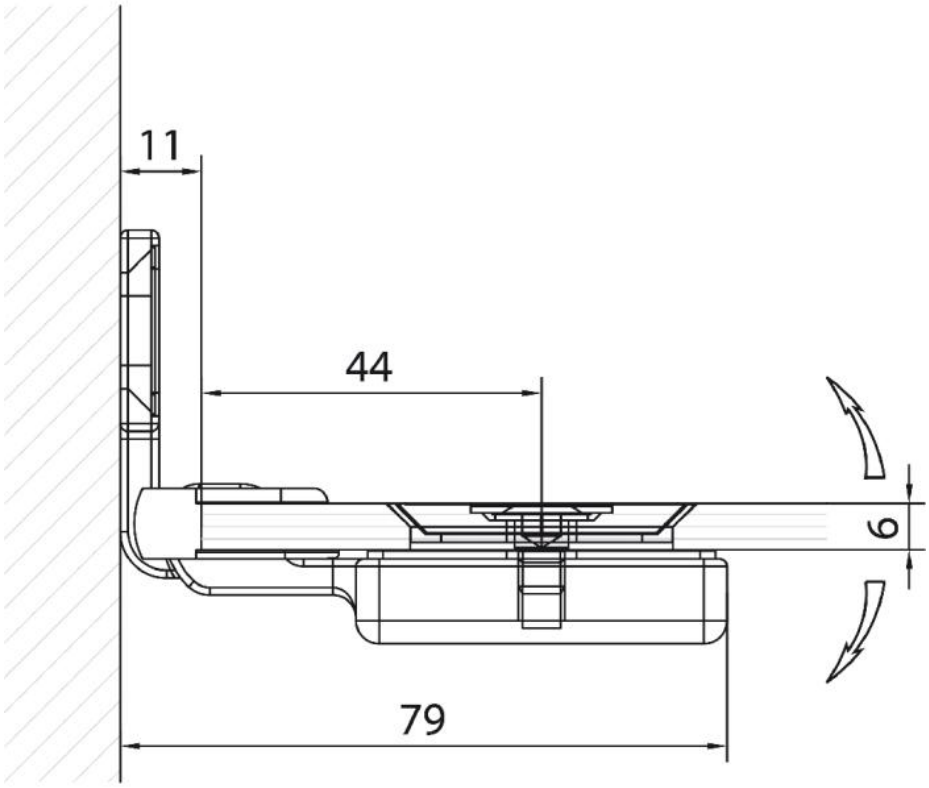
11
44
6
79

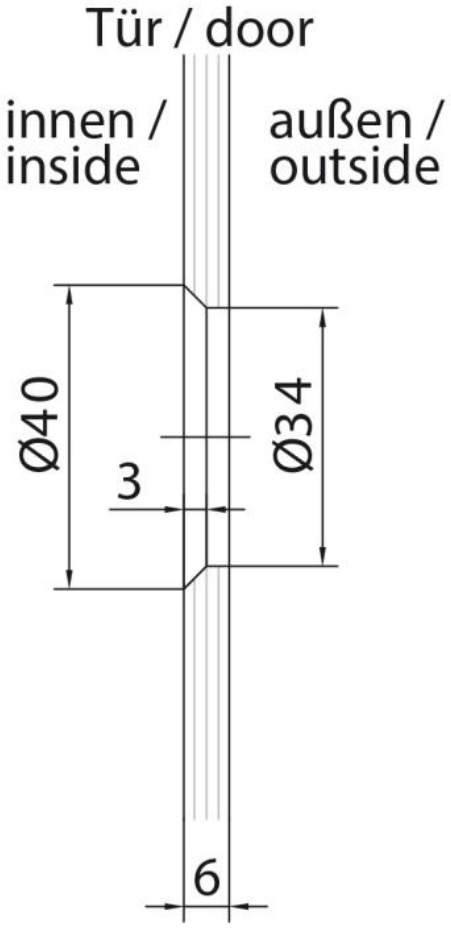
Tür / door
innen /
inside
außen /
outside
Ø40
Ø34
3
6