29.74124.25

Vierkantprofil
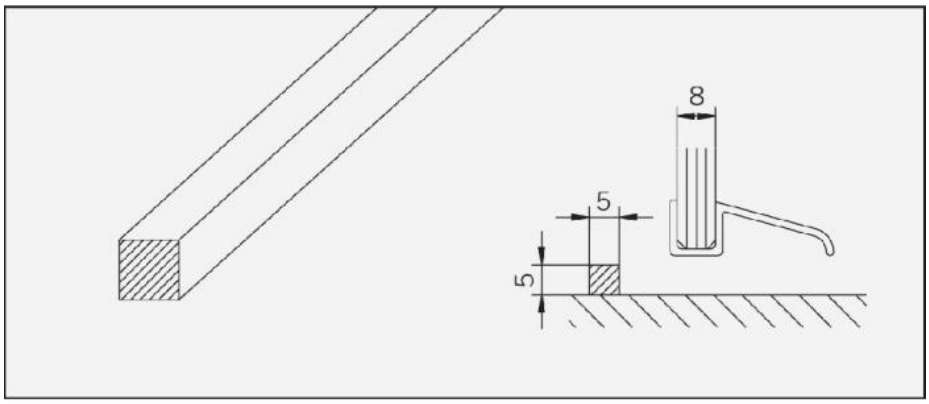
Material:	Aluminium
Ausführung:	RAL 9016 verkehrsweiss
Montage:	Flachmontage
Verkaufseinheit (VE):	St
Packungseinheit (PE):	1.00
Masse:	2000 x 5 x 5 mm