97.46030.22

Knautschdichtung zwischen 2 Gläsern

Material:	Aluminium
Ausführung:	naturfarbig eloxiert EV1
Montage:	Glas/Wand
Glasstärke:	8 mm
Verkaufseinheit (VE):	St
Packungseinheit (PE):	1.00
Masse:	19.8 x 16.2 mm
Stangenlänge (L):	3000 mm

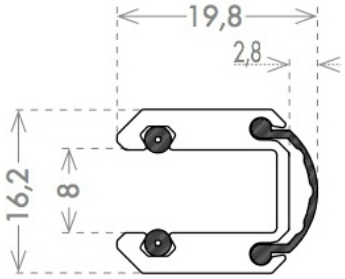

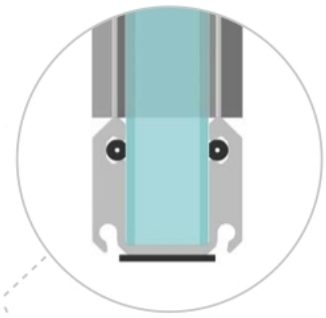

GLASS TO FLOOR

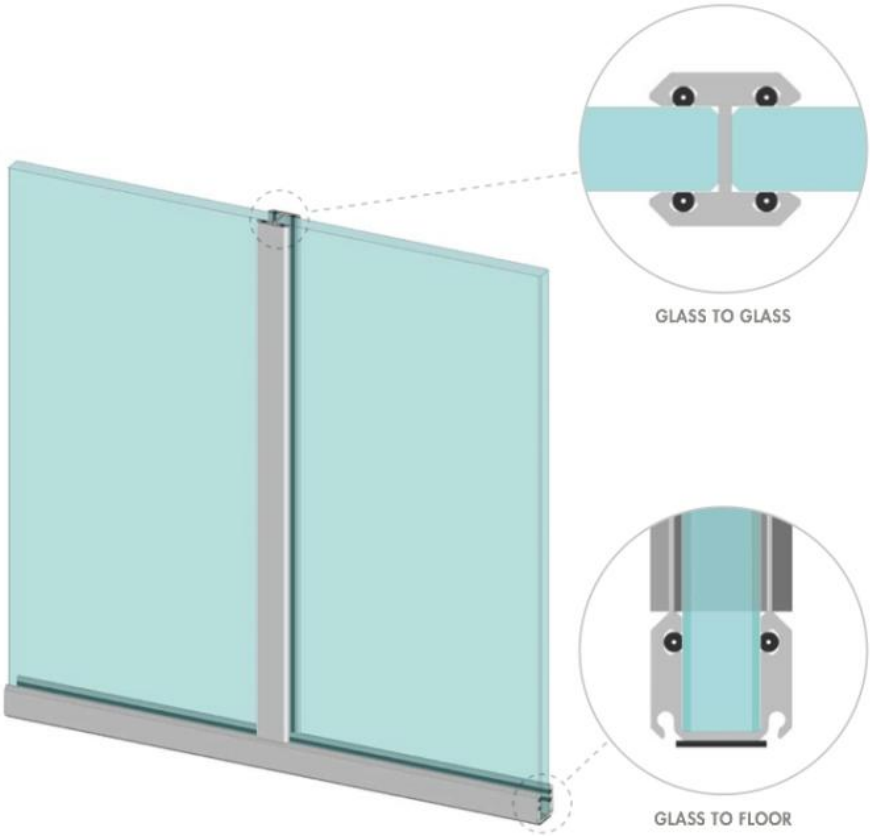

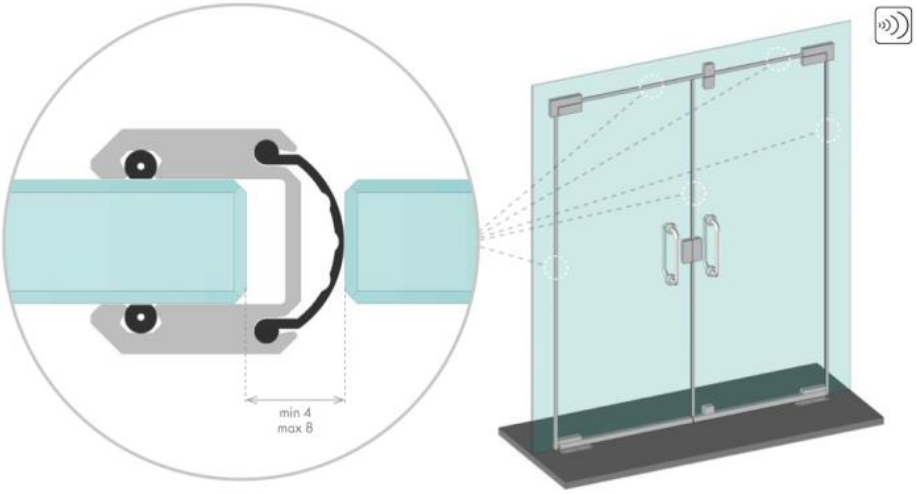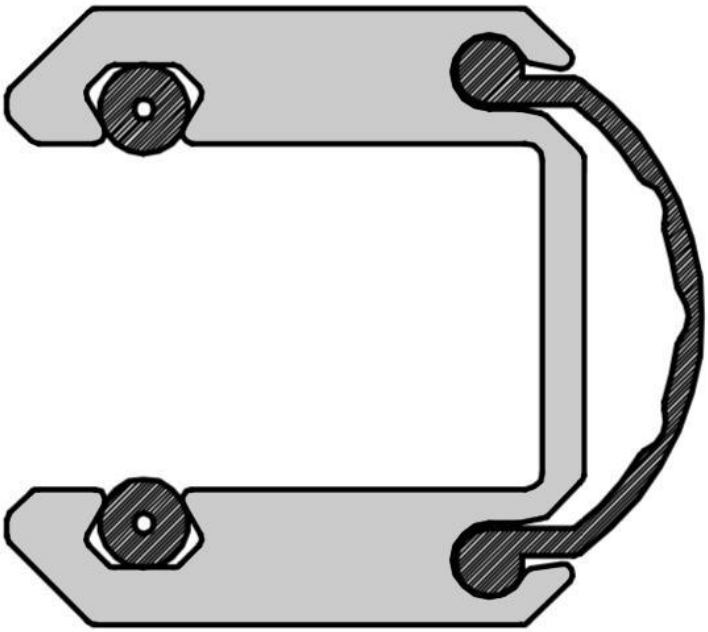
min 4
max 8