97.46032.21

Knautschdichtung zwischen 2 Gläsern

Material:	Aluminium
Ausführung:	Chromeffekt
Montage:	Glas/Wand
Glasstärke:	12 mm
Verkaufseinheit (VE):	St
Packungseinheit (PE):	1.00
Masse:	20.5 x 20.2 mm
Stangenlänge (L):	3000 mm

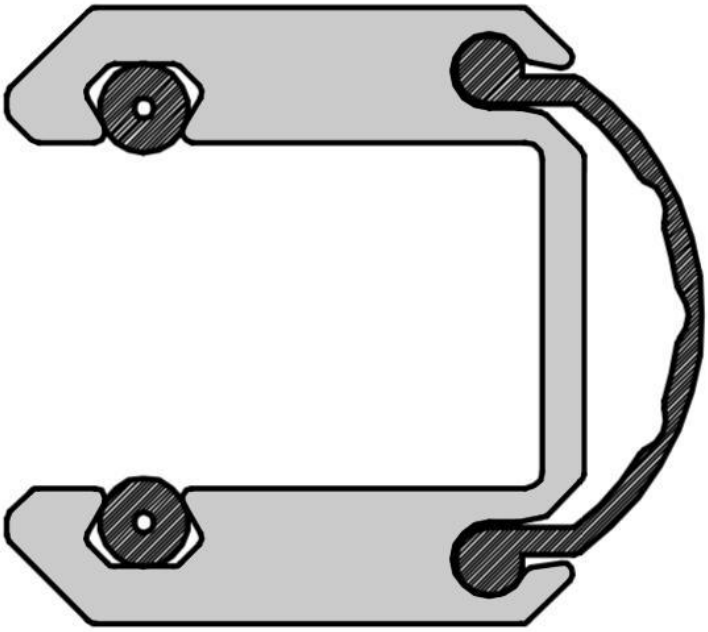

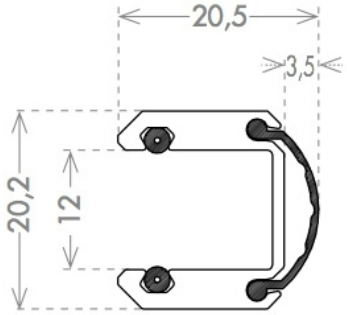
20,5
3,5
20,2
12

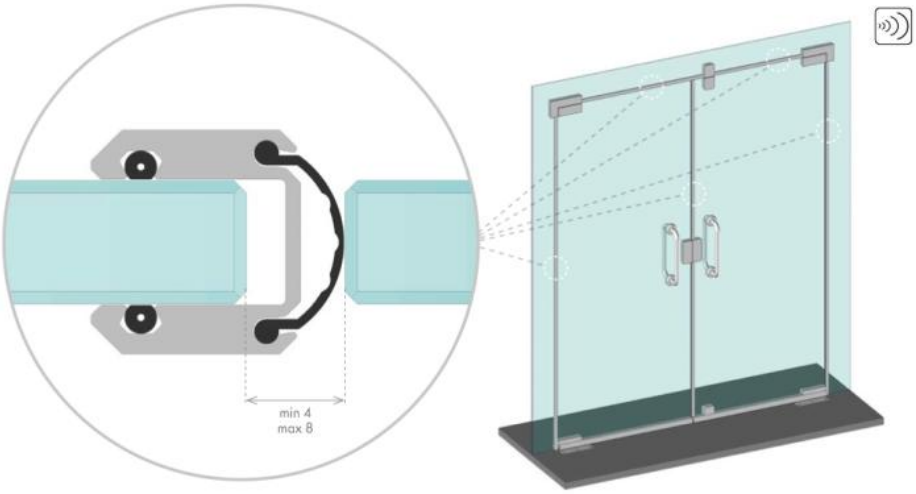
min 4
max 8