02.71204.99

Glas-Stärke-Messer für eingebaute Elemente, GLAS-O-METER

Material:	verschiedene Bestandteile
Ausführung:	weiss
Verkaufseinheit (VE):	St
Packungseinheit (PE):	1.00

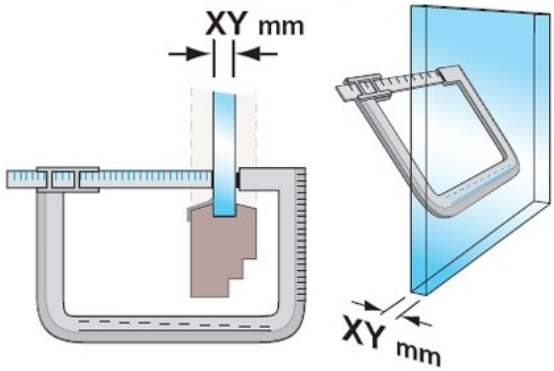
XY mm
XY mm