60.30231.11

Winkelverbinder Synera

Material:	Inox V4A
Ausführung:	poliert
Montage:	Glas/Wand 90°
Glasstärke:	8 - 10 mm
Verkaufseinheit (VE):	St
Packungseinheit (PE):	1.00
Form:	eckig
Glasbearbeitung:	Glasausschnitt
Tragkraft:	45 kg/Paar

geeignet bei agressiven Umwelteinflüssen wie z.b. Schwimmbäder, Dampfbäder, Meernähe usw.

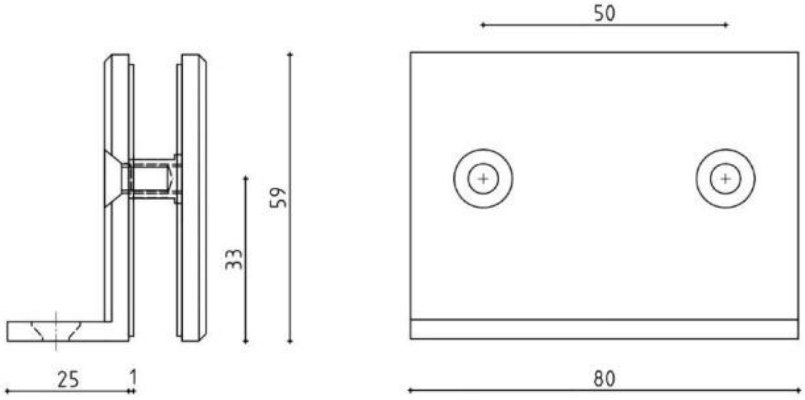

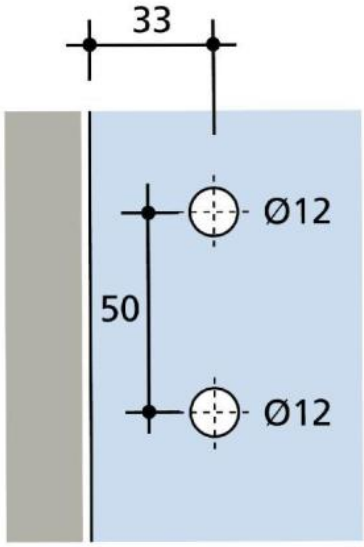

Glass cut-out

Entaille