29.70274.01

Duschtürscharnier BF 134, Version 06/2015

Material:	Messing
Ausführung:	verchromt poliert
Montage:	Glas/Glas 135°
Glasstärke:	8 mm
Verkaufseinheit (VE):	St
Packungseinheit (PE):	2.00
Glasbearbeitung:	Glasausschnitt
Tragkraft:	40 kg/Paar

mit verdeckt liegendem Federmechanismus, selbstschliessend ab einem Öffnungswinkel von ca. 20°

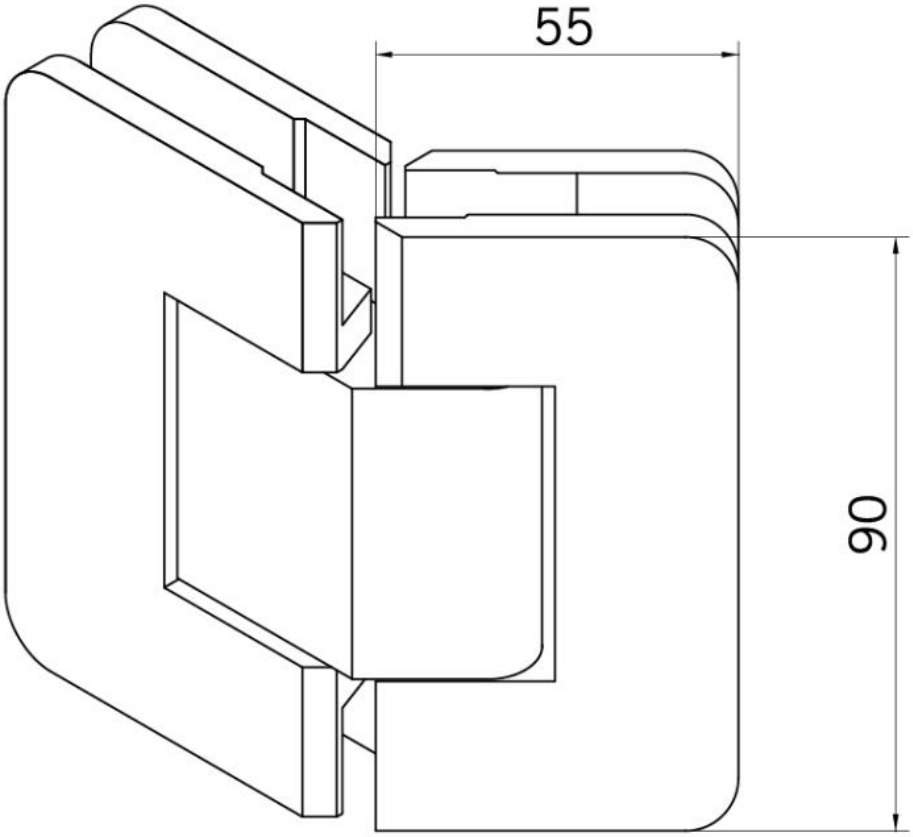
55
90

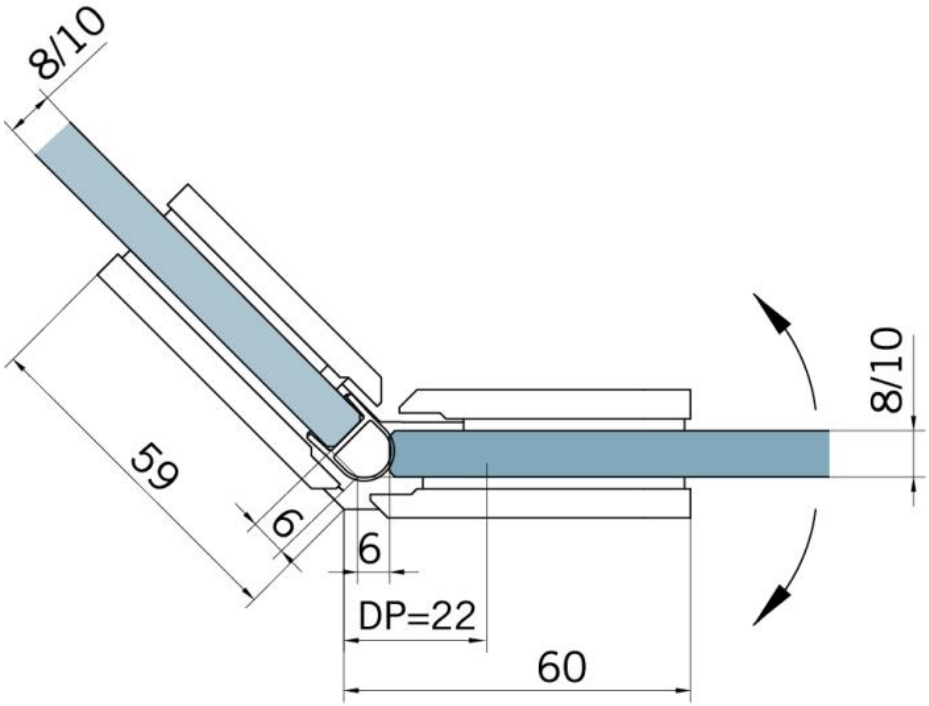
8/10
59
6
6
DP=22
60
8/10

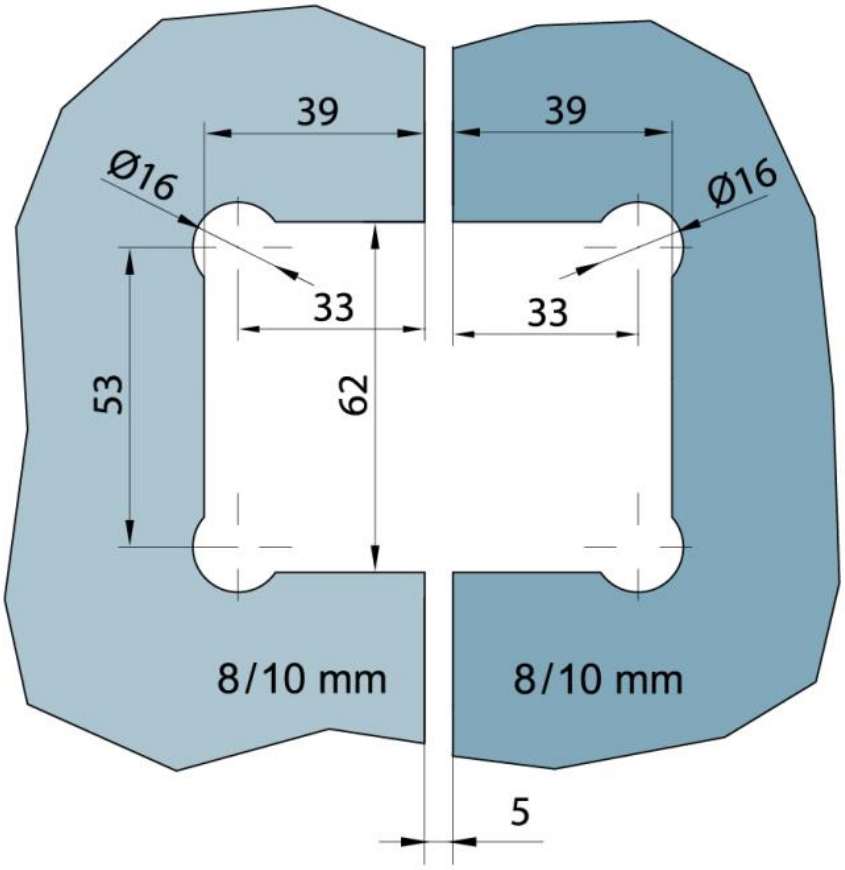

Fixteil | fixed panel

Tür | door