31.80225.24

Oberlichtbeschlag mit Drehzapfen zu Unica

Material:	Aluminium
Ausführung:	Edelstahleffekt
Montage:	Fixteil oben
Glasstärke:	8 - 13.52 mm
Verkaufseinheit (VE):	St
Packungseinheit (PE):	1.00
Form:	eckig
Glasbearbeitung:	Glasausschnitt
Tragkraft:	100 kg/Paar

Unica für Innen- und Aussenmontage, einfache Montage, in Kombination mit 31.80220.22 verwendbar

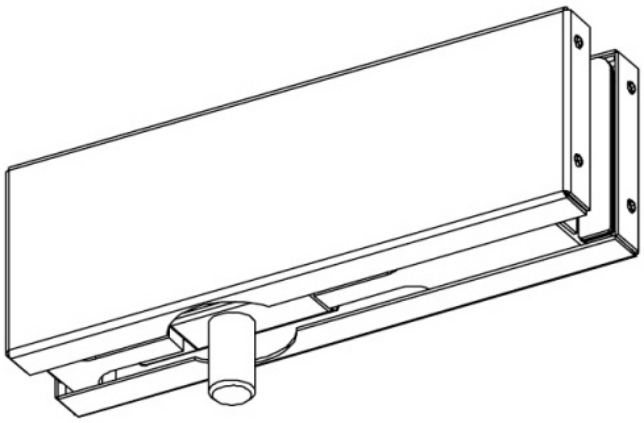

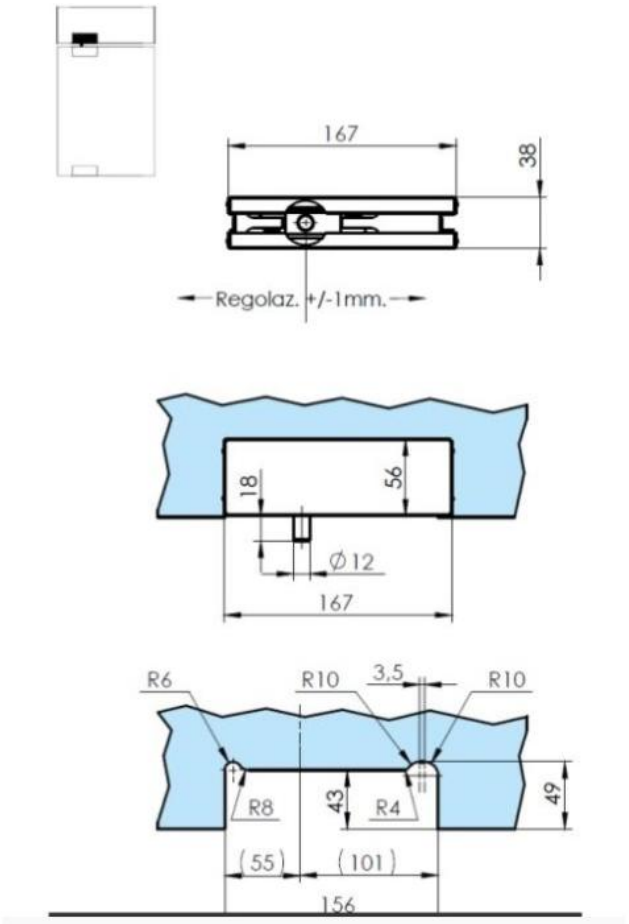
167
38
Regolaz. +/-1mm.
18
56
Ø12
167
R6
R10
3,5
R10
R8
43
R4
49
(55)
(101)
156