15.81492.01

Winkelverbinder Classtec Next mit Langlochplatte

Material:	Messing
Ausführung:	verchromt poliert
Montage:	Glas/Glas 90°
Glasstärke:	8 / 10 mm
Verkaufseinheit (VE):	St
Packungseinheit (PE):	1.00
Form:	eckig

Montage mit Zapfenschlüssel

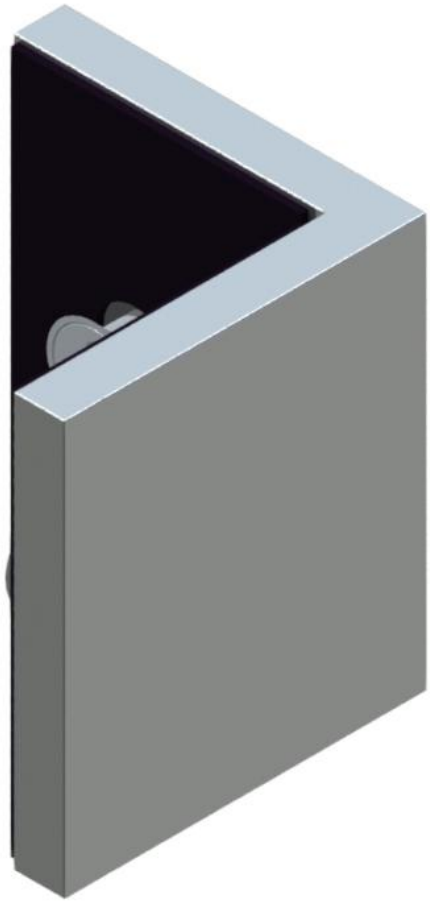

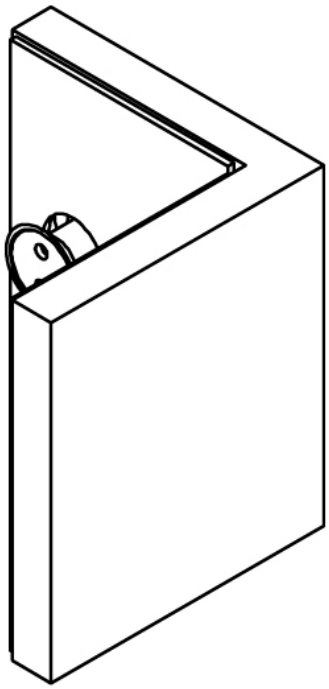

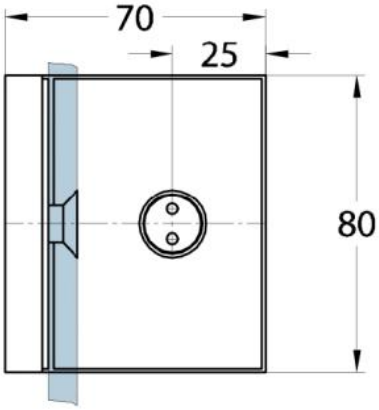
70
25
80

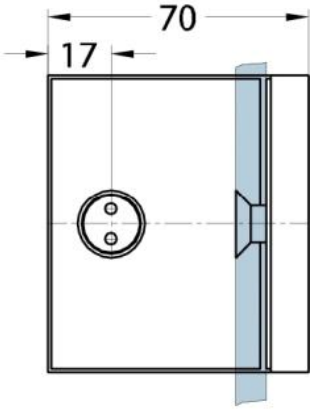
70
17

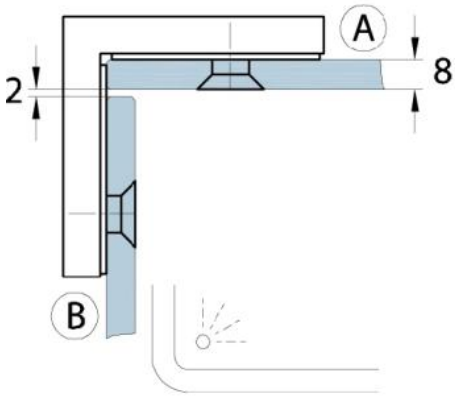
A
8
2
B

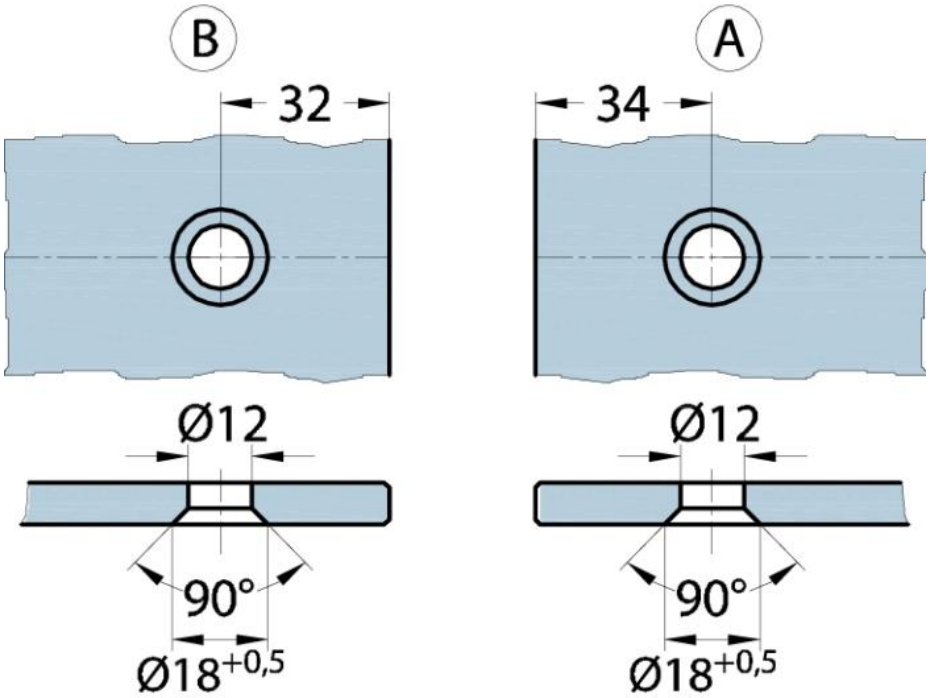
B
32
Ø12
90°
Ø18+0,5
A
34
Ø12
90°
Ø18+0,5