# 17.20150.16

## Riegeltürschloss für Euro Zylinder, mit Bodenbuchse

| | |
|---|---|
| Material: | Inox V2A |
| Ausführung: | gebürstet |
| Montage: | Tür unten |
| Glasstärke: | 10 mm |
| Verkaufseinheit (VE): | St |
| Packungseinheit (PE): | 1.00 |
| Form: | eckig |

ohne Glasbearbeitung

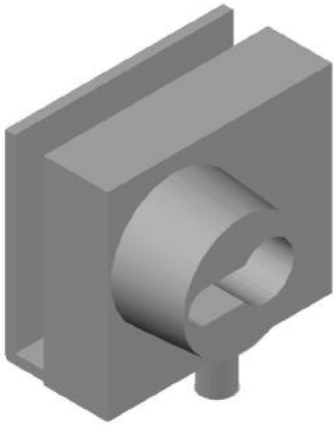

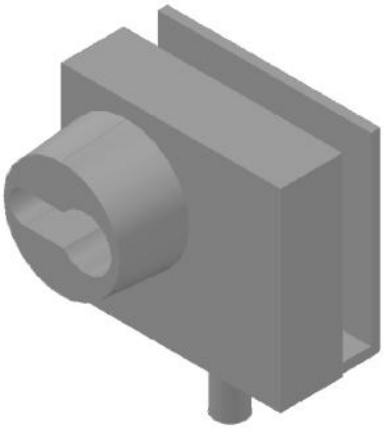

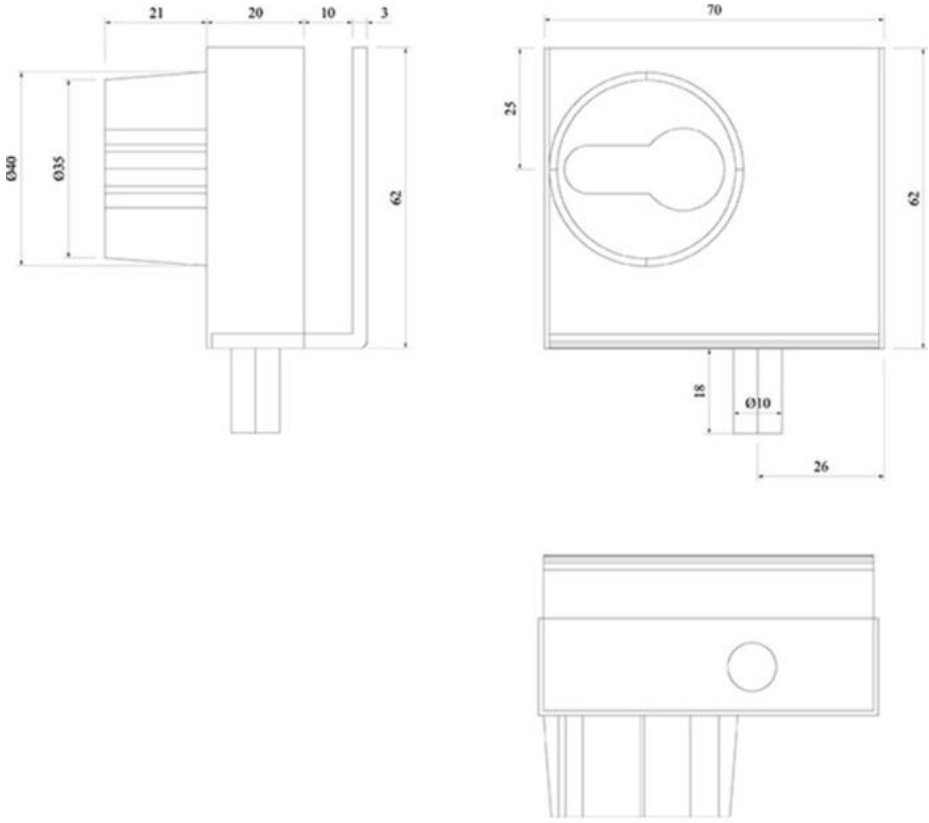
21
20
10
3
Ø40
Ø35
62
70
25
62
18
Ø10
26