17.26416.01

Boîtier gâche pour serrure 17.26415

Matériau:	laiton
Finition:	effet chromé
Montage:	droite/gauche
Épaisseur du verre:	6 / 8 mm
Unité de vente (UV):	St
unité d'emballage (UE):	1.00
Forme:	carré
Mesures:	80 x 50 mm
Travail du verre:	Encoche

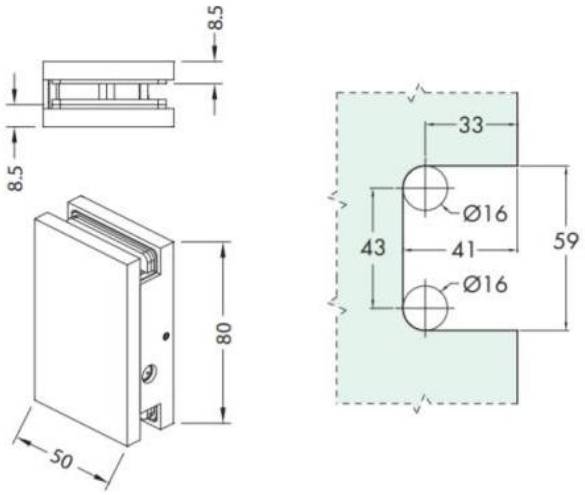
8.5
8.5
80
50
33
Ø16
43
41
59
Ø16