18.70014.99

Aquant 40, set de pièces détachées vantail 20 kg, 2 x Comfort Stop et Perfect Close

Matériau:	matériaux divers
Finition:	argenté
Épaisseur du verre:	8 mm
Unité de vente (UV):	St
unité d'emballage (UE):	1.00
Capacité de charge:	20 kg/garniture
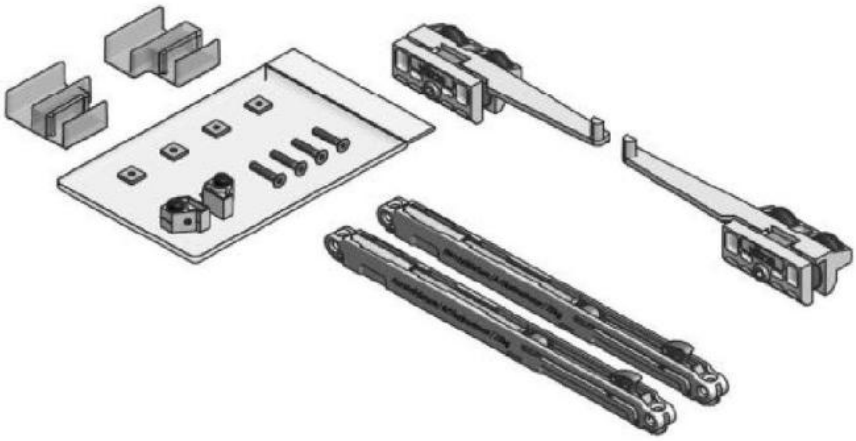
contient: 2 x charriots de roulement avec activateur, 2 x butées de fin de course, 2 x systèmes auto-ferment et amortissement jusqu'à 20 kg, 1 x guide inférieur gauche, 1 x guide inférieur droite