15.81080.01

Winkelverbinder Classtec Bella mit Langlochplatte

Material:	Messing
Ausführung:	verchromt poliert
Montage:	Glas/Wand 90°
Glasstärke:	8 / 10 mm
Verkaufseinheit (VE):	St
Packungseinheit (PE):	1.00
Form:	eckig

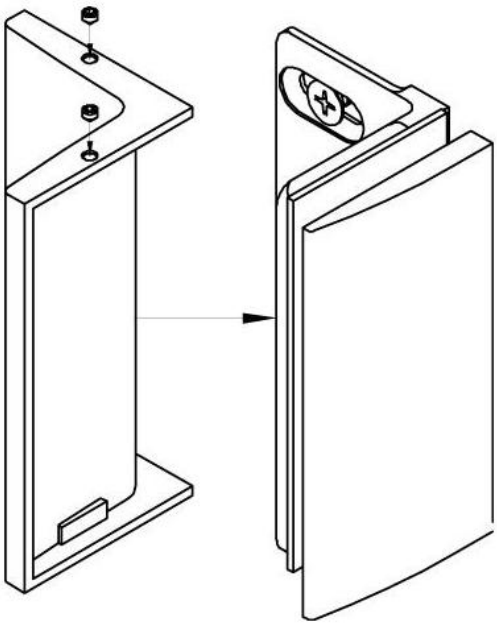

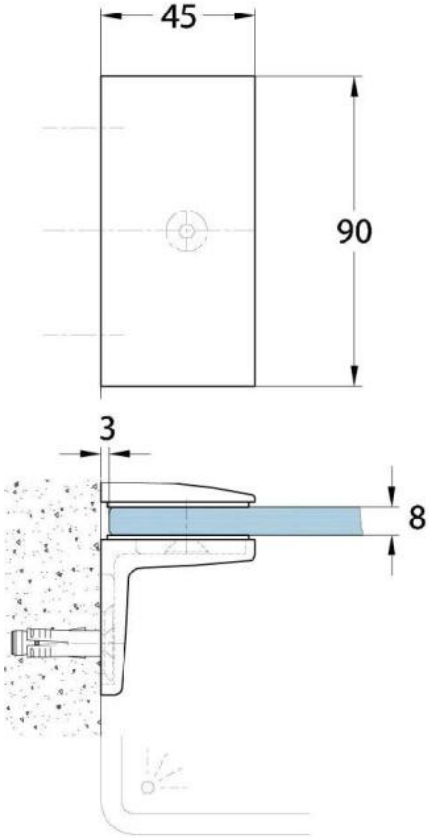
45
90
3
8

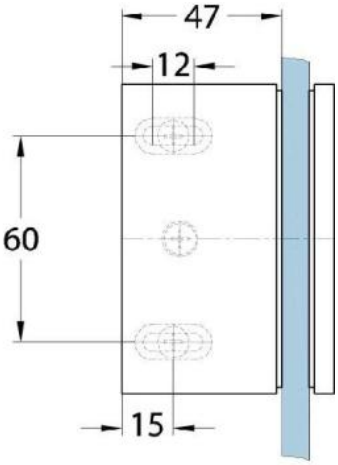
47
12
60
15

Variante 1
Variation 1

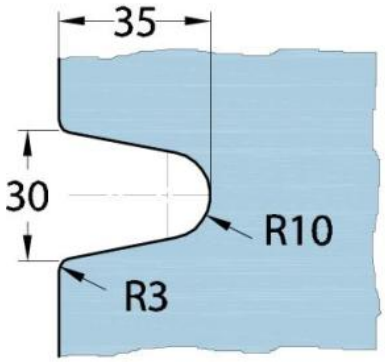
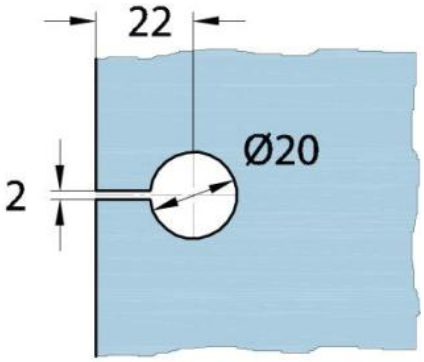
Variante 2
Variation 2