60.20341.04

Charnière Augusta de porte en verre, sans arrêt

Matériau:	laiton
Finition:	effet inox
Montage:	verre/mur 90°
Épaisseur du verre:	8 - 12.76 mm
Unité de vente (UV):	St
unité d'emballage (UE):	1.00
Forme:	carré
Mesures:	90 x 45 mm
Capacité de charge:	60 kg/paire

Charnière spéciale pour le profil d'encadrement 42 mm Augusta, ouverture à 180° dans profil de battu

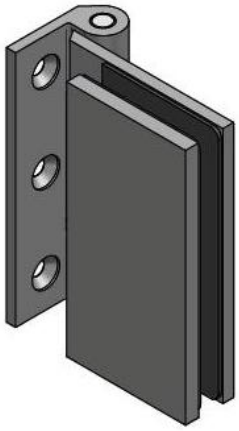

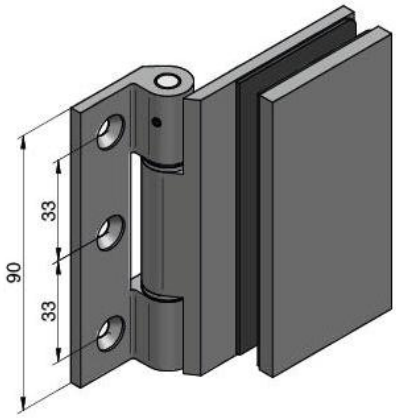
90
33
33

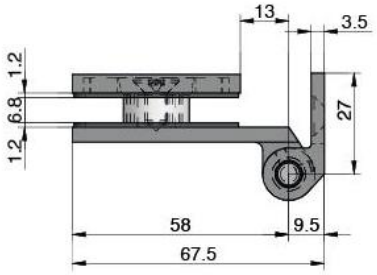
13
3.5
1.2
6.8
1.2
27
58
9.5
67.5

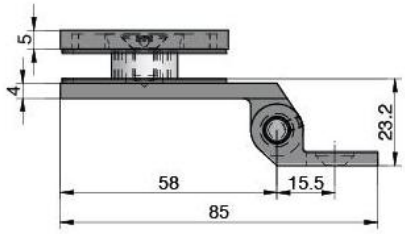
5
4
23.2
58
15.5
85

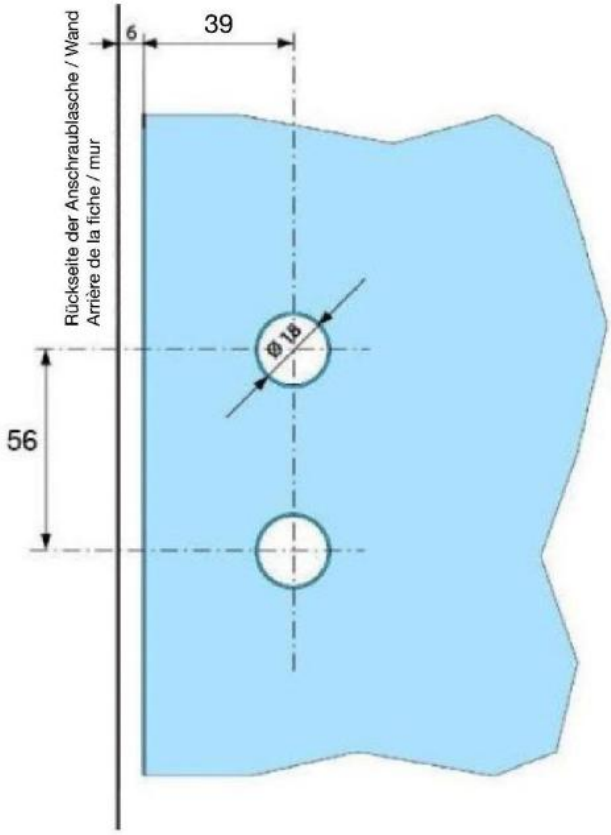
Rückseite der Anschraublasche / Wand
Arrière de la fiche / mur
6
39
Ø 18
56