15.08411.01

Charnière de douche Wellness HS CL, s'ouvrant vers l'extérieur, platine de fixation monter à l'extérieur

Matériau:	laiton
Finition:	chromé poli
Montage:	verre/mur 90°, DIN gauche
Épaisseur du verre:	8 mm
Unité de vente (UV):	St
unité d'emballage (UE):	1.00
Forme:	carré
Mesures:	66 x 70 mm
Capacité de charge:	35 kg/paire

fixation du verre avec vis affleurantes, avec trou oblong, arrêt indéxé réglable, vis cachées, avec système de levage, pour verre sécurisé de 8 mm, dimensions de la porte max. 900 x 2000 mm ou 35 kg/paire

Hebe-Senk-Richtung
lift and drop direction

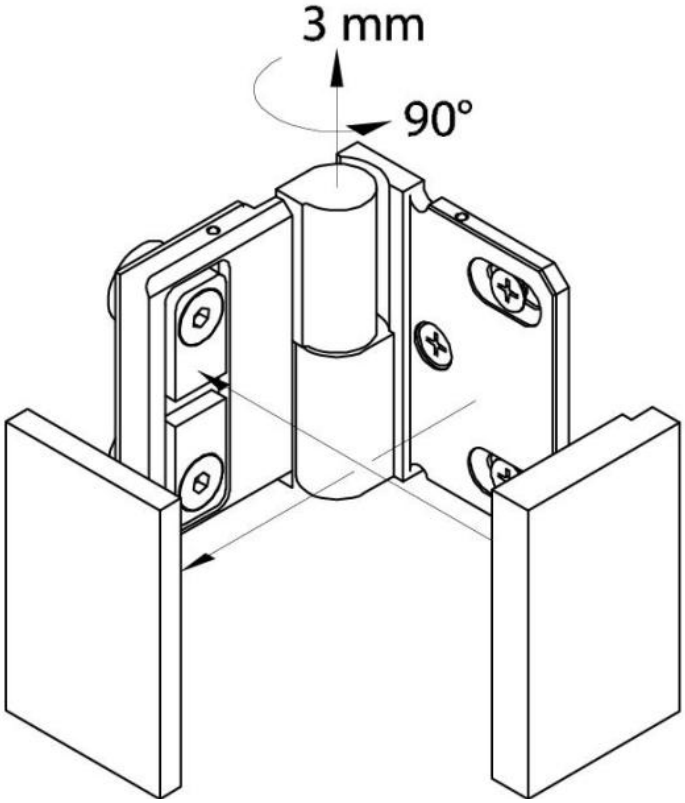

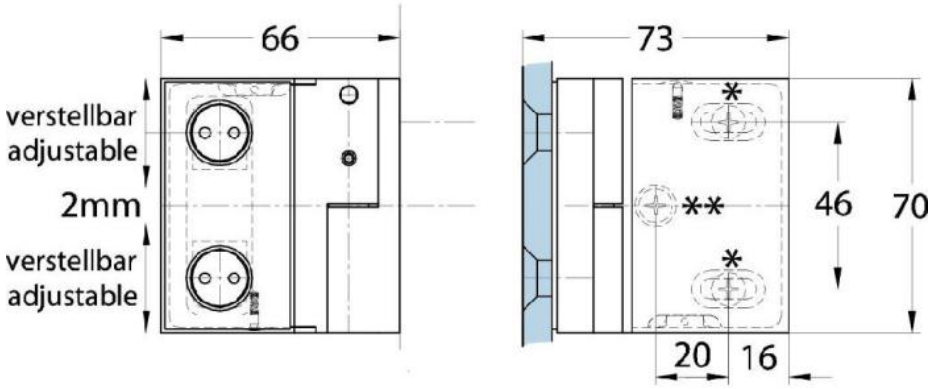

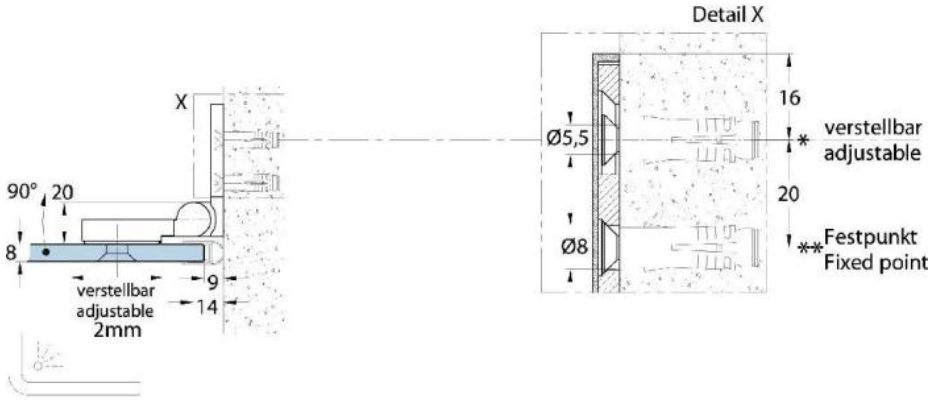
Detail X
X
90°
20
8
verstellbar
adjustable
2mm
9
14
Ø5,5
Ø8
16
20
*
verstellbar
adjustable
**
Festpunkt
Fixed point

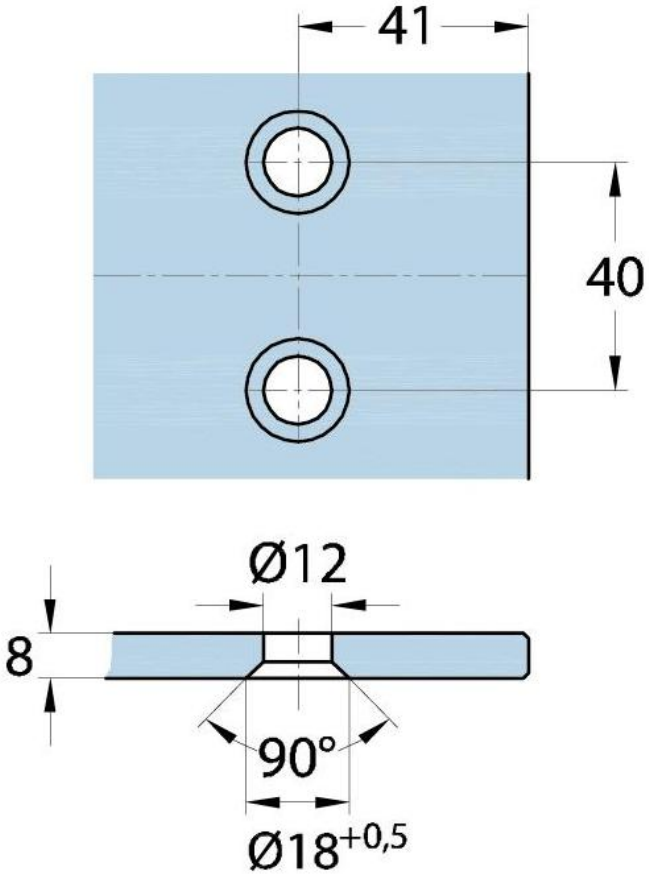
41
40
Ø12
8
90°
Ø18+0,5