15.08430.01

Charnière de douche Wellness HS CL, s'ouvrant vers l'extérieur

Matériau:	laiton
Finition:	chromé poli
Montage:	verre/verre 180°, DIN droite
Épaisseur du verre:	8 mm
Unité de vente (UV):	St
unité d'emballage (UE):	1.00
Forme:	carré
Mesures:	103 x 70 mm
Capacité de charge:	35 kg/paire

fixation du verre avec vis affleurantes, avec trou oblong, arrêt indéxé réglable, vis cachées, avec système de levage, pour verre sécurisé de 8 mm, dimensions de la porte max. 900 x 2000 mm ou 35 kg/paire

Hebe-Senk-Richtung
lift and drop direction

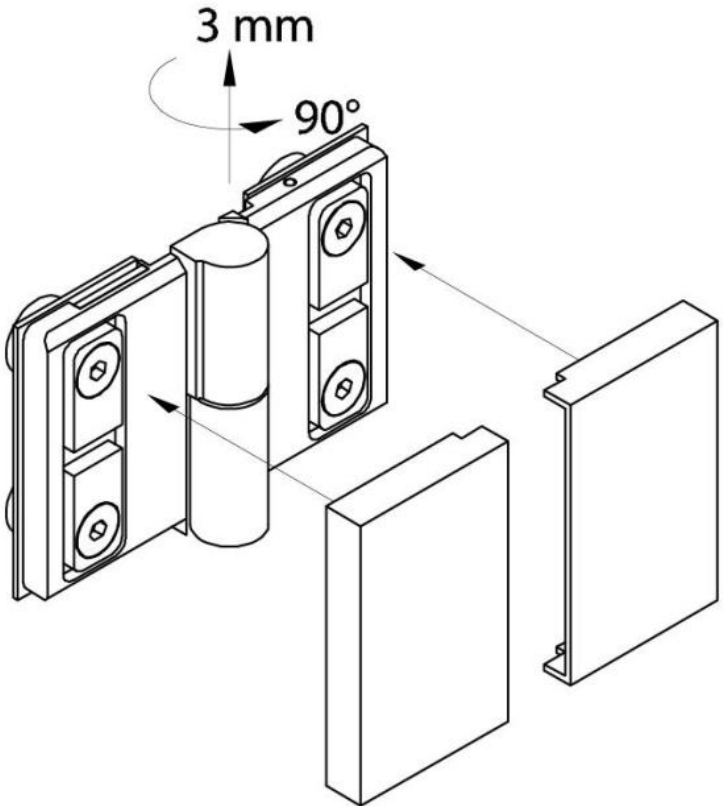

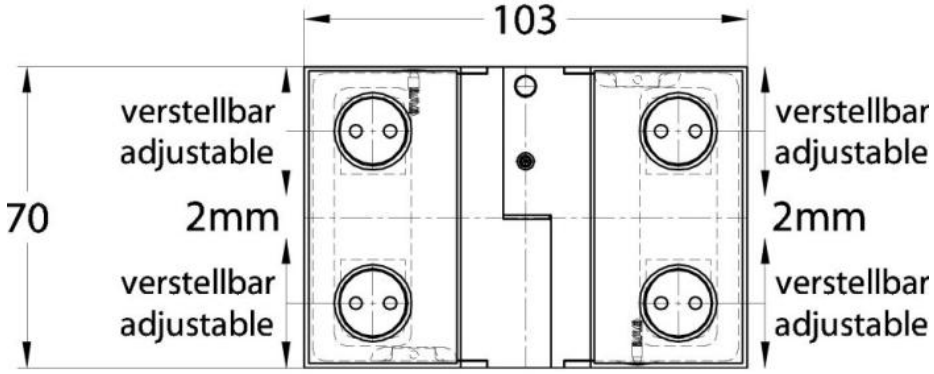

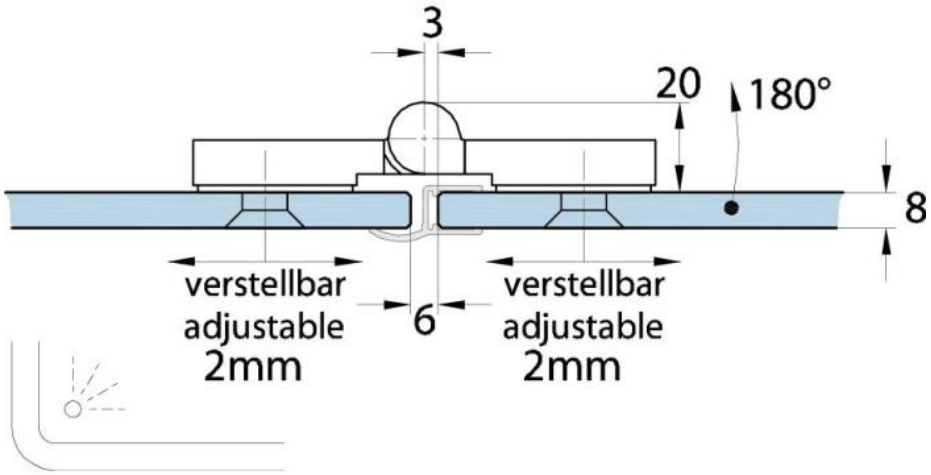
3
20
180°
8
verstellbar
adjustable
2mm
6
verstellbar
adjustable
2mm

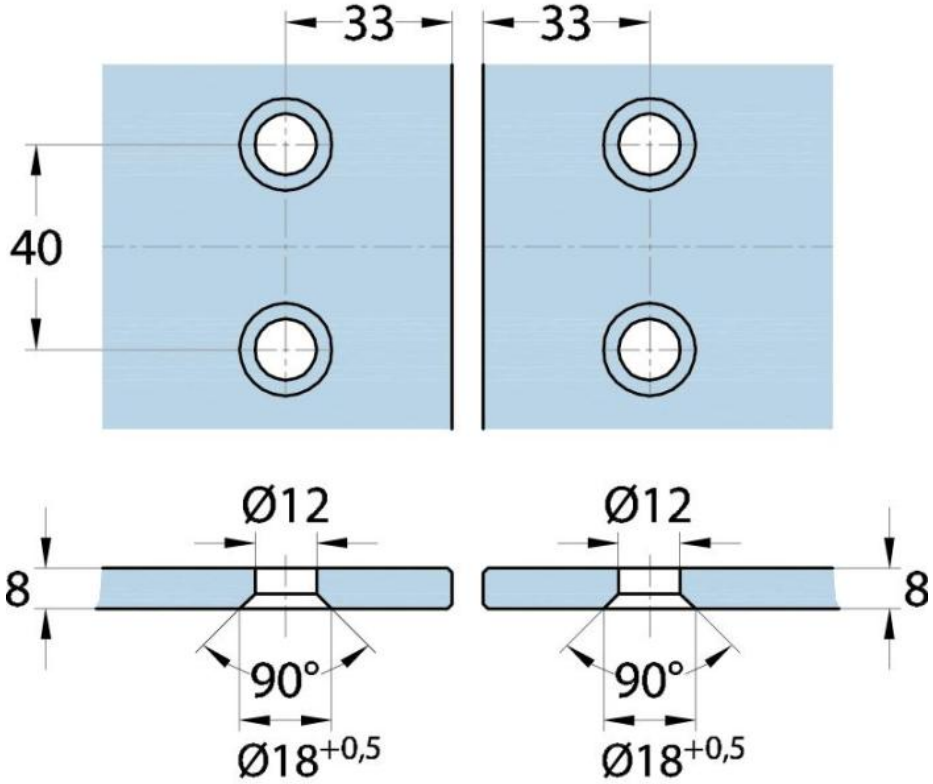
33
33
40
Ø12
Ø12
8
8
90°
90°
Ø18+0,5
Ø18+0,5