31.20221.24

Drehtürschloss Helvetia, für KABA-Zylinder

Material:	Aluminium
Ausführung:	Edelstahleffekt
Montage:	DIN links
Glasstärke:	12 mm
Verkaufseinheit (VE):	St
Packungseinheit (PE):	1.00
Masse:	160 x 100 mm

Drücker nicht mitgeliefert, muss separat bestellt werden

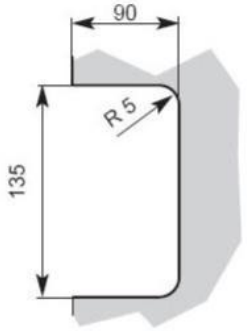
90
R 5
135

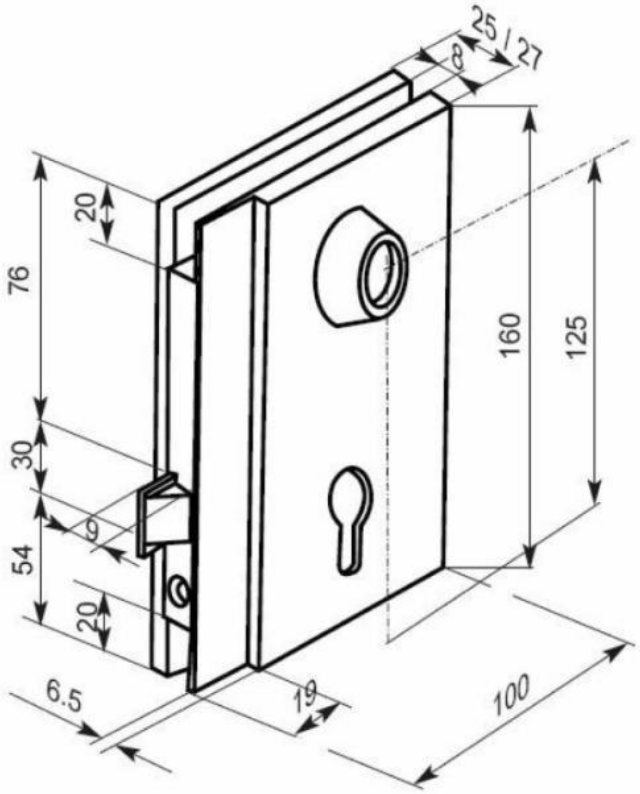
25
27
8
20
76
30
9
54
20
6.5
19
100
160
125