# 31.20322.24

## Serrure de porte pivotante Helvetia, pour cylindre européen

| | |
|---|---|
| Matériau: | aluminium |
| Finition: | effet inox |
| Montage: | DIN droite |
| Épaisseur du verre: | 12 mm |
| Unité de vente (UV): | St |
| unité d'emballage (UE): | 1.00 |
| Mesures: | 160 x 100 mm |

poignée non livrée, à commander séparément

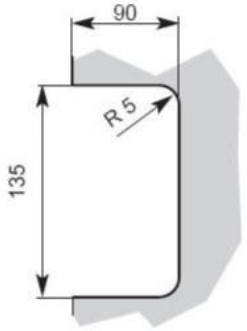
90
R 5
135

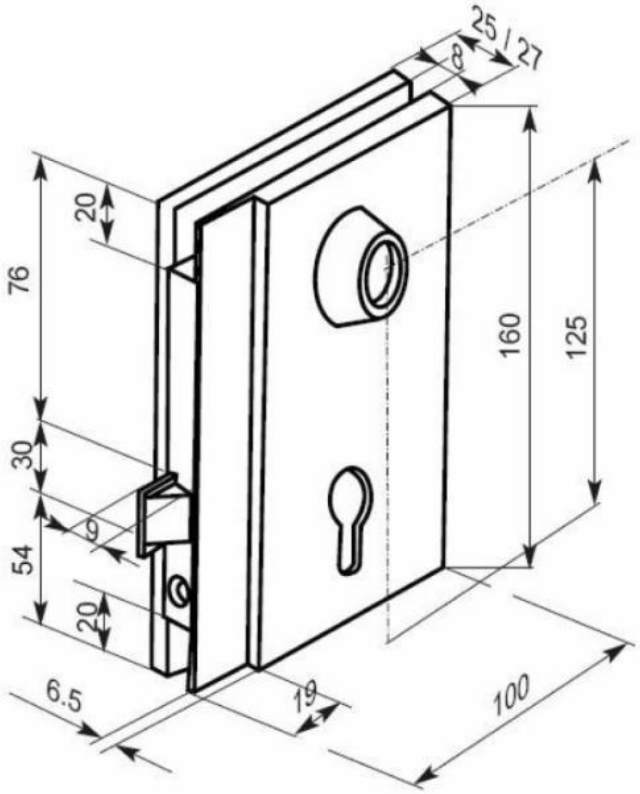
25
27
8
20
76
30
9
54
20
6.5
19
100
160
125