31.20101.03

Serrure de porte pivotante Helvetia, sans cylindre

Matériau:	laiton
Finition:	doré poli
Montage:	DIN gauche
Épaisseur du verre:	8 mm
Unité de vente (UV):	St
unité d'emballage (UE):	1.00
Mesures:	160 x 100 mm

laquée, poignée non livrée, à commander séparément

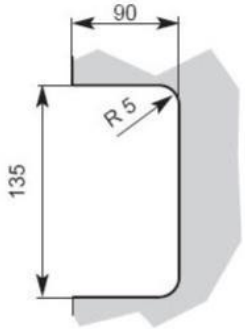
90
R 5
135

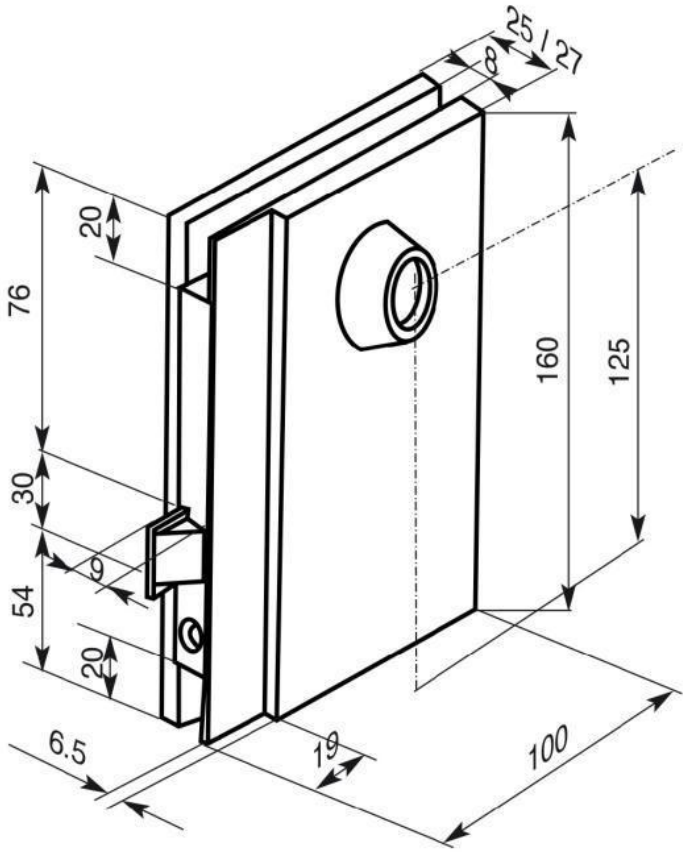
25 / 27
8
20
76
30
9
54
20
6.5
19
100
160
125