44.32550.02

Equerre

Matériau:	laiton
Finition:	mat velour
Montage:	verre/verre 90°
Épaisseur du verre:	6 / 8 mm
Unité de vente (UV):	St
unité d'emballage (UE):	1.00
Mesures:	42 x 44 mm
Travail du verre:	Encoche

montage en haut ou en bas

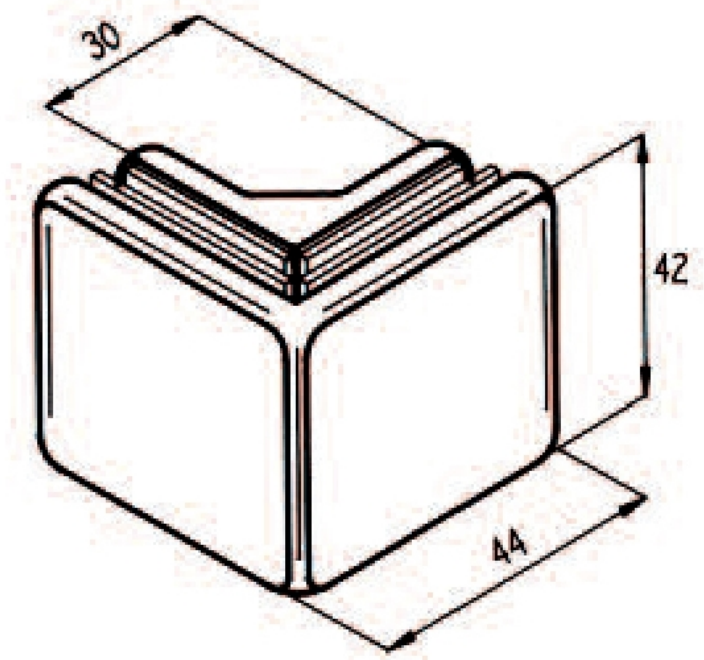
30
42
44

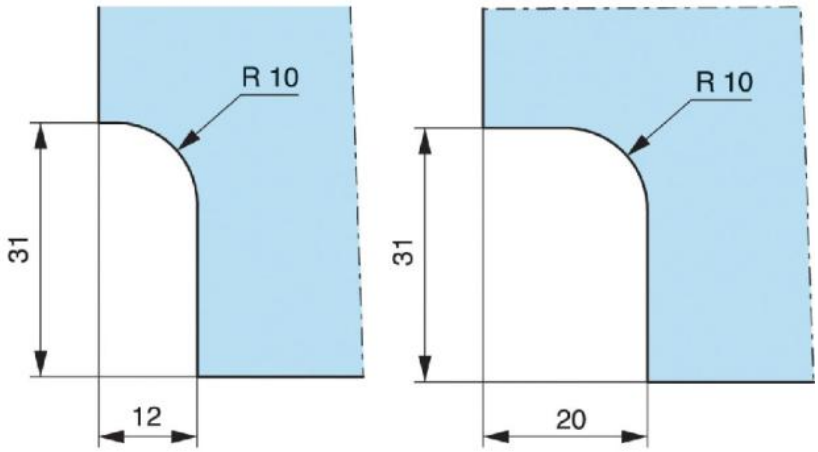
R 10
31
12
R 10
31
20

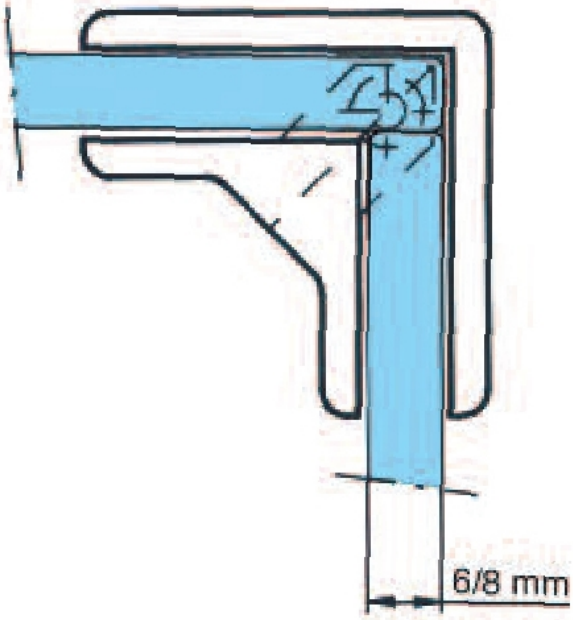
6/8 mm