31.50964.61

Barre raidisseur 45°

Matériau:	aluminium
Finition:	chromé poli
Montage:	verre/mur
Épaisseur du verre:	6 / 8 / 10 mm
Unité de vente (UV):	St
unité d'emballage (UE):	1.00
Forme:	rond
Mesures:	Ø 16 mm
Longueur barre (L):	189 mm

ferrements en laiton, tube en aluminium

5F08
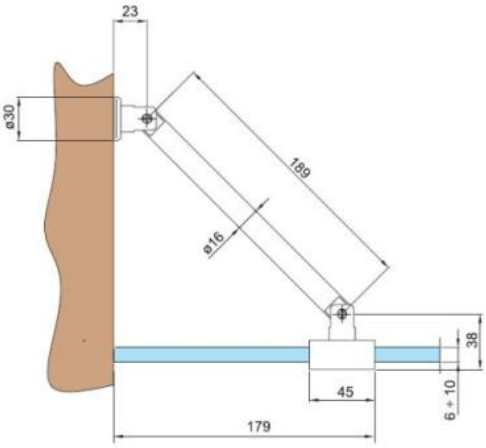
- Barra fermavetro 45° muro-vetro fisso.
- Barra refuerzo pared-vidrio fijo 45°.
- Stabilising bar 45°. Wall-fixed glass.
- Stabilisierungsstange bei 45°. Wand- festes Glas.
- Barre de renfort 45° mur-verre fixe.