31.84100.21

Charnière de douche Lift 8410NZM, DIN gauche, s'ouvrant vers l'extérieur

Matériau:	aluminium
Finition:	effet chromé
Montage:	verre/mur 90°
Épaisseur du verre:	6 / 8 / 10 mm
Unité de vente (UV):	St
unité d'emballage (UE):	2.00
Capacité de charge:	44 kg/paire

avec système de levage, sans arret, vis de serrage non-visible, dimension de la porte max. 800mm

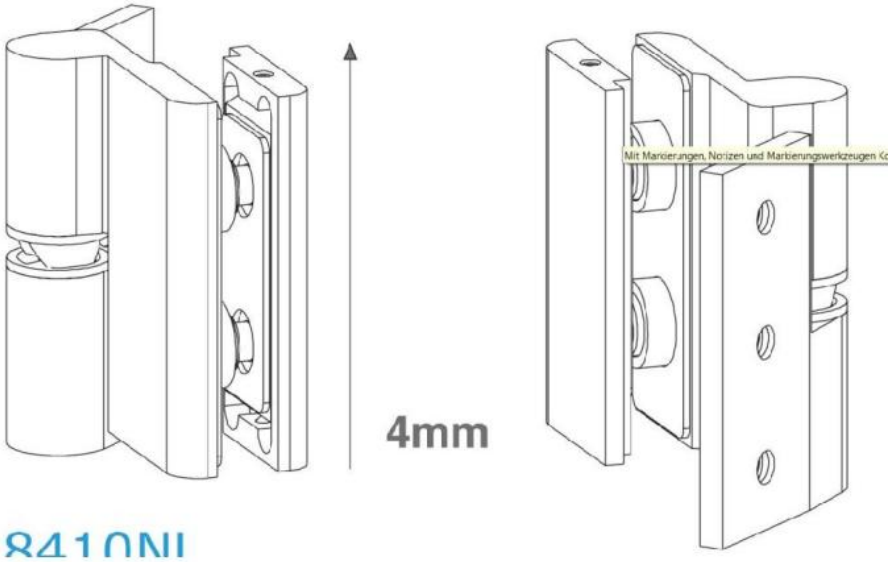
4mm
Mit Markierungen, Notizen und Markierungswerkzeugen K

841ONI

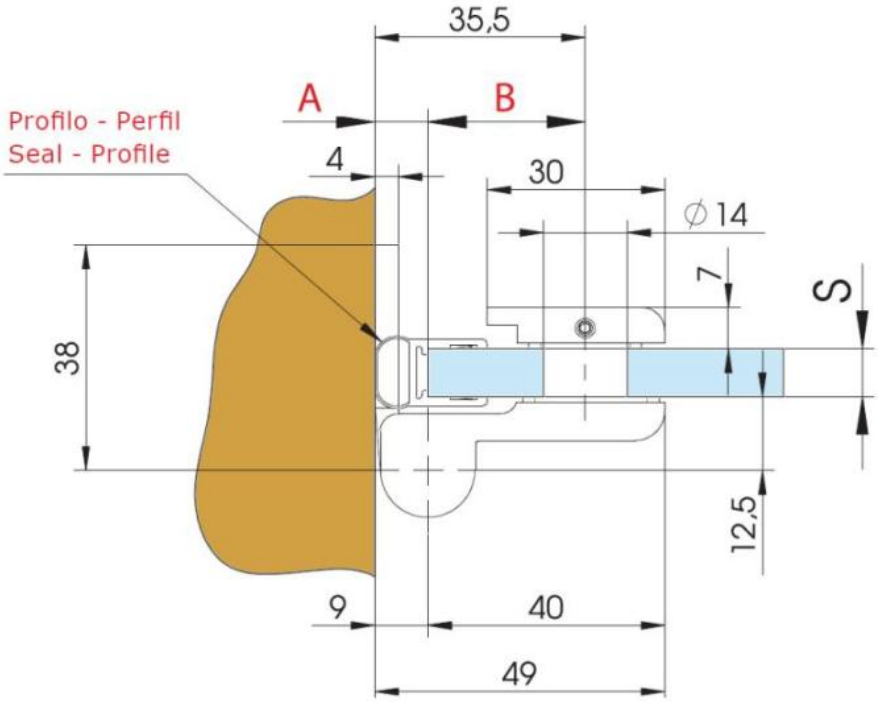
35,5
A
B
Profilo - Perfil
Seal - Profile
4
30
∅14
7
S
38
12,5
9
40
49
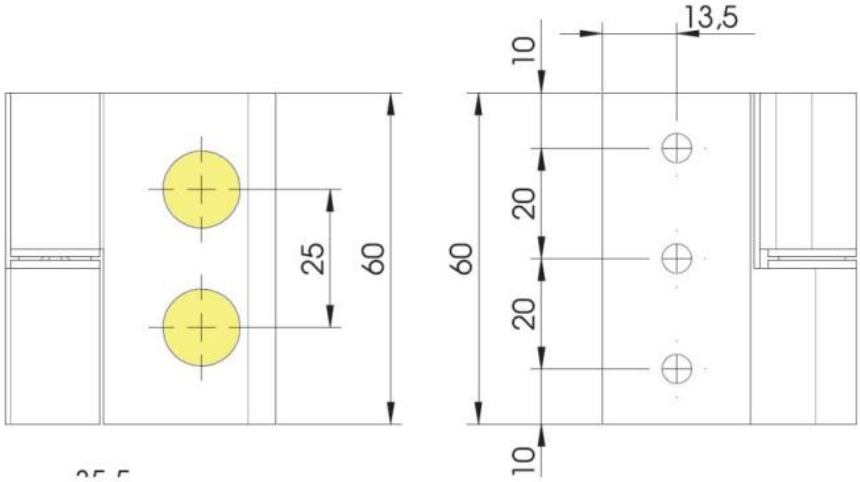
S	A	B
6	7	28.5
8 (5/16")	6 (1/4")	29.5 (1 5/32")
10 (3/8")	8 (5/16")	27.5 (1 3/32")