31.84111.24

Charnière de douche Lift 8411NZM, DIN droite, s'ouvrant vers l'extérieur

Matériau:	aluminium
Finition:	effet inox
Montage:	verre/verre 180°
Épaisseur du verre:	6 / 8 / 10 mm
Unité de vente (UV):	St
unité d'emballage (UE):	2.00
Capacité de charge:	44 kg/paire

avec système de levage, sans arret, vis de serrage non-visible, dimension de la porte max. 800mm

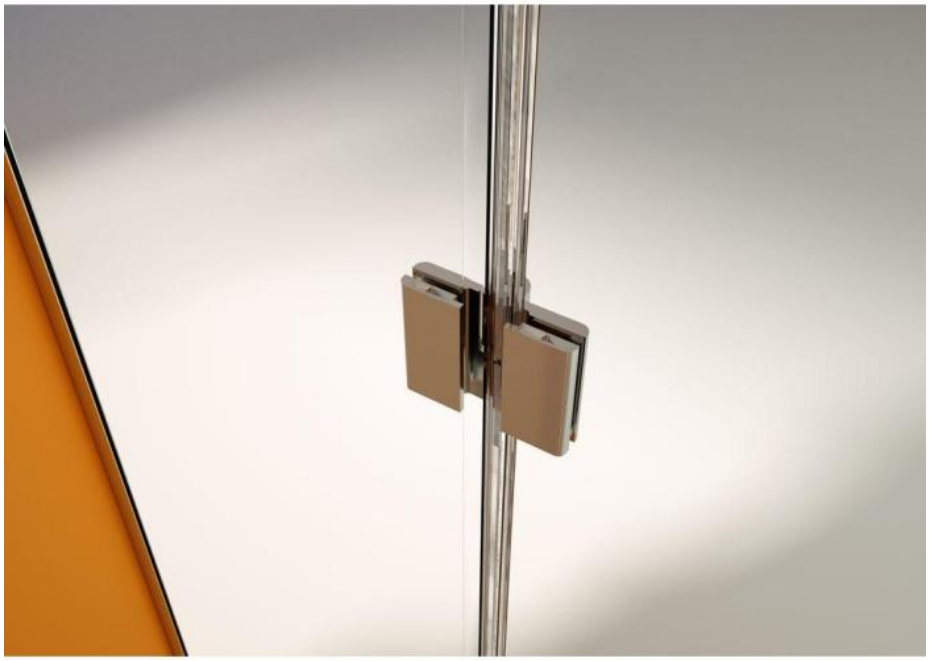

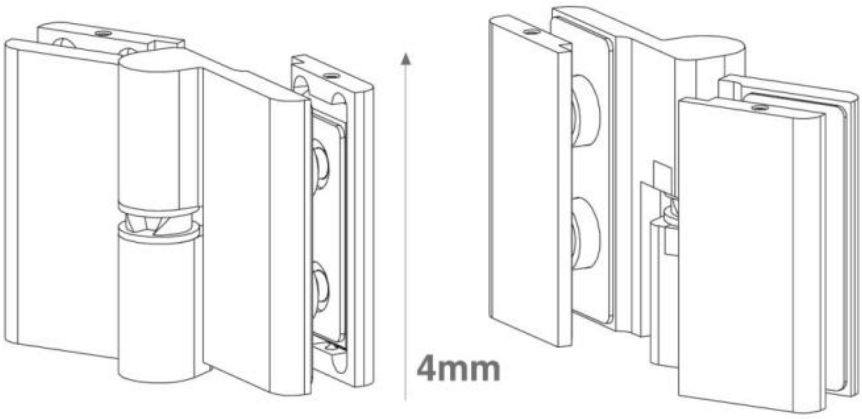
4mm

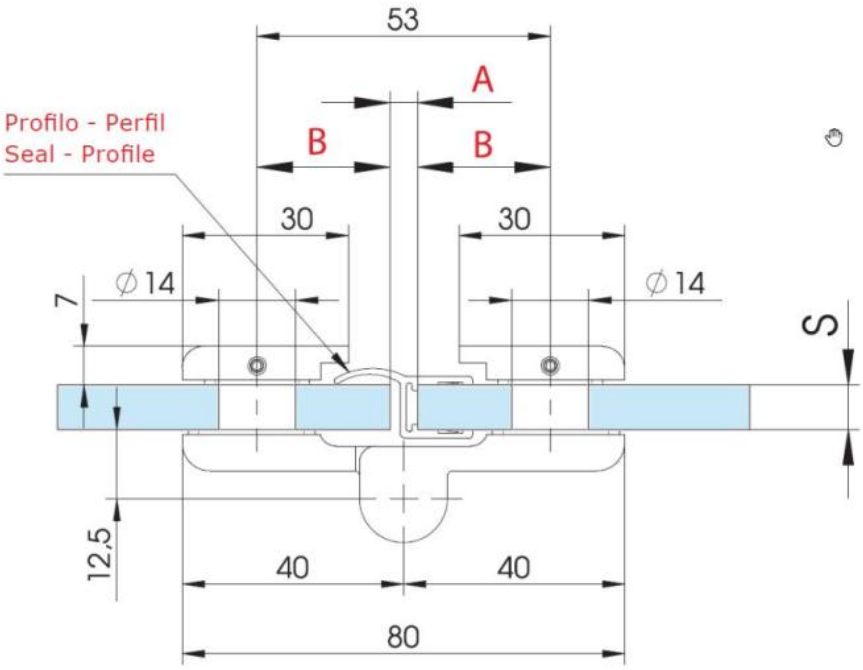

S	A	B
6	3	25
8 (5/16")	3 (1/8")	25 (31/32")
10 (3/8")	3 (1/8")	25 (31/32")

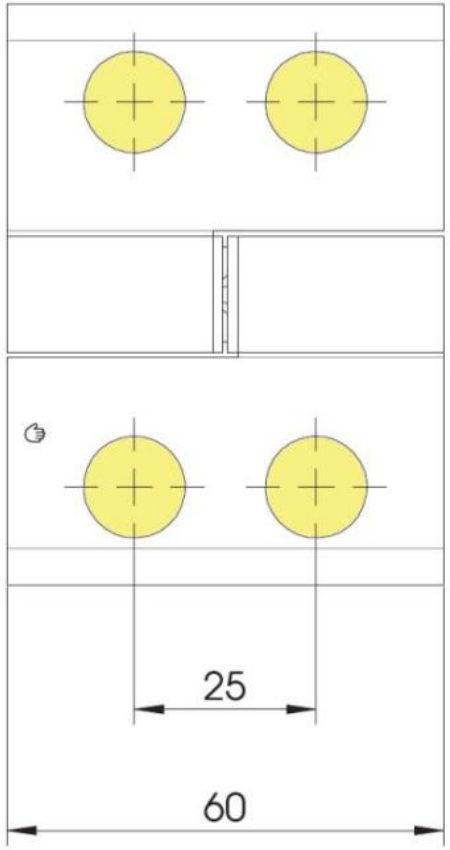
25
60