17.26415.04

Serrure de porte Firenze avec bouton à verrou d'un côté et voyant (rouge/vert)

Matériau:	laiton
Finition:	effet inox
Montage:	droite/gauche
Épaisseur du verre:	6 / 8 mm
Unité de vente (UV):	St
unité d'emballage (UE):	1.00
Forme:	carré
Mesures:	80 x 50 mm
Travail du verre:	Encoche

Serrure pour porte de WC, avec ouverture de sécurité extérieure. Sans vis apparente.
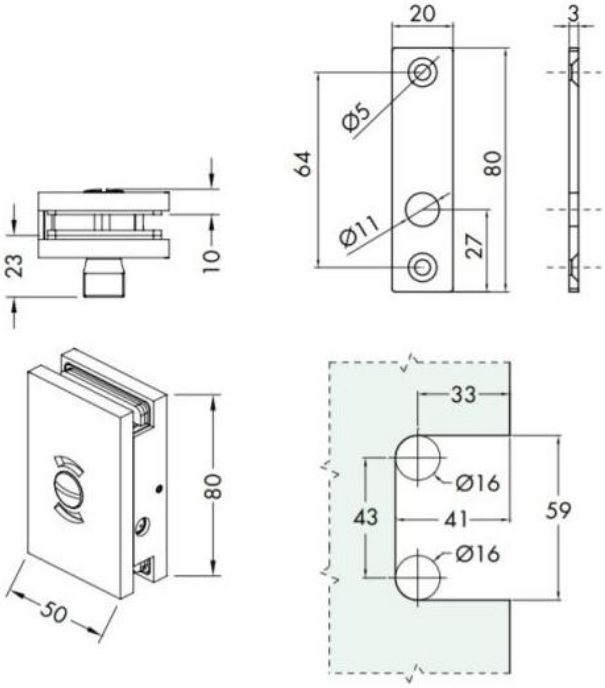
Wandschließblech im Lieferumfang