29.74240.40

Glasschutz

Material:	PVC
Ausführung:	transparent
Montage:	Glasmontage
Glasstärke:	8 mm
Verkaufseinheit (VE):	St
Packungseinheit (PE):	1.00
Masse:	2000 x 17.5 mm
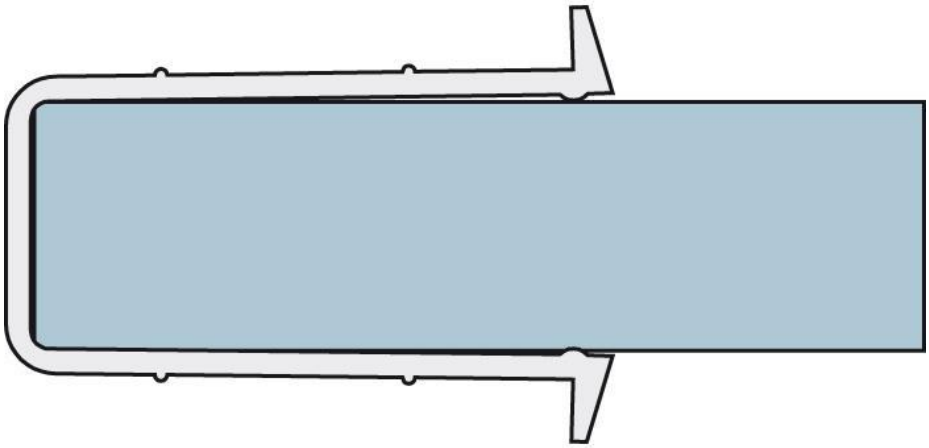
für Wandanschlussprofil 29.74138.61