29.74241.40

Protection pour le verre

Matériau:	PVC
Finition:	transparent
Montage:	montage verre
Épaisseur du verre:	10 mm
Unité de vente (UV):	St
unité d'emballage (UE):	1.00
Mesures:	2000 x 17.5 mm
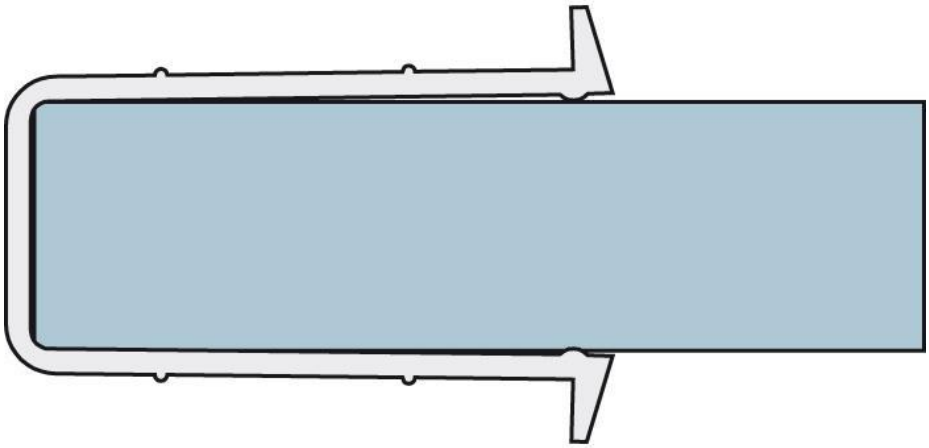
Pour profil de raccordement mural 29.74138.61