38.00304.16

Pendeltürscharnier MWE Agitus M

Material:	Inox V2A
Ausführung:	gebürstet
Montage:	Glas/Glas 180°
Glasstärke:	8 / 10 mm
Verkaufseinheit (VE):	St
Packungseinheit (PE):	1.00
Form:	eckig
Tragkraft:	50 kg/Paar

selbstschliessend bei einem Öffnungswinkel von 40 - 50°, flächenbündige Magnetabdeckung, mit besonders geringem Schliesswinkel speziell für begrenzte Badsituationen geeignet, Einstellschrauben für die Nullstellung von einer Seite einfach einstellbar, Korn 600 Schmuckqualität

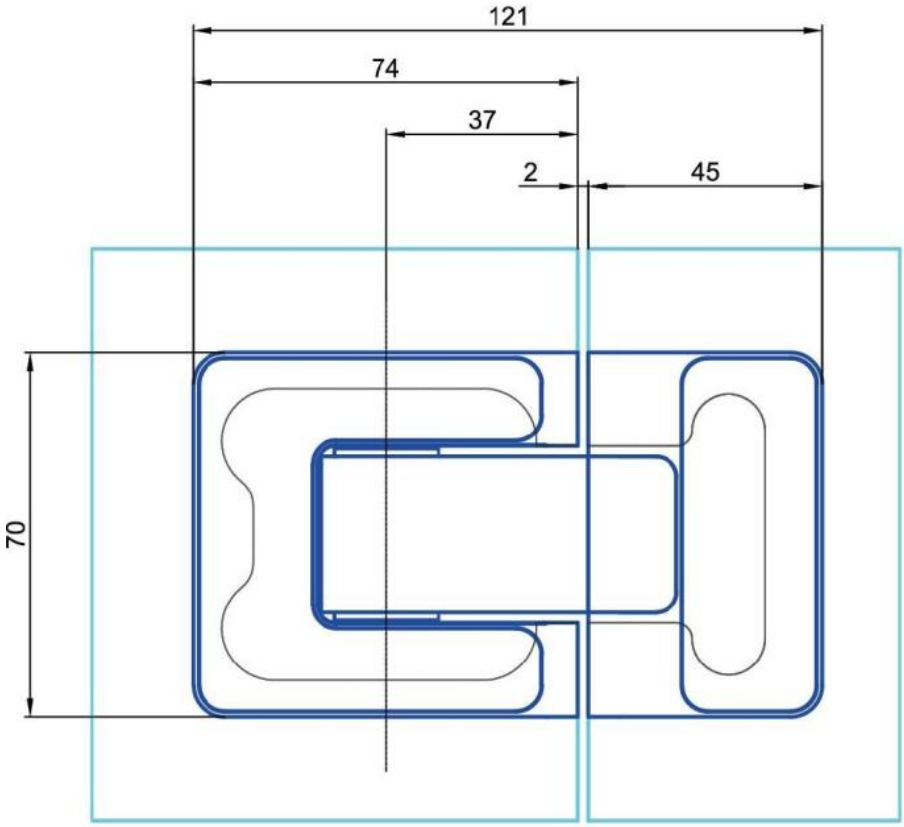
121
74
37
2
45
70

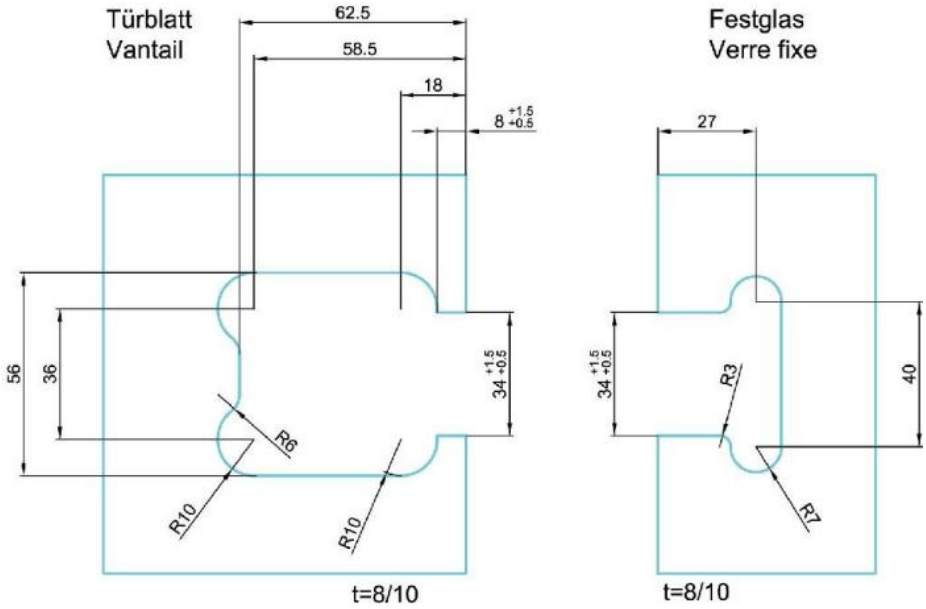
Türblatt
Vantail
62.5
58.5
18
8 +1.5 +0.5
56
36
34 +1.5 +0.5
R6
R10
R10
t=8/10
Festglas
Verre fixe
27
34 +1.5 +0.5
R3
40
R7
t=8/10

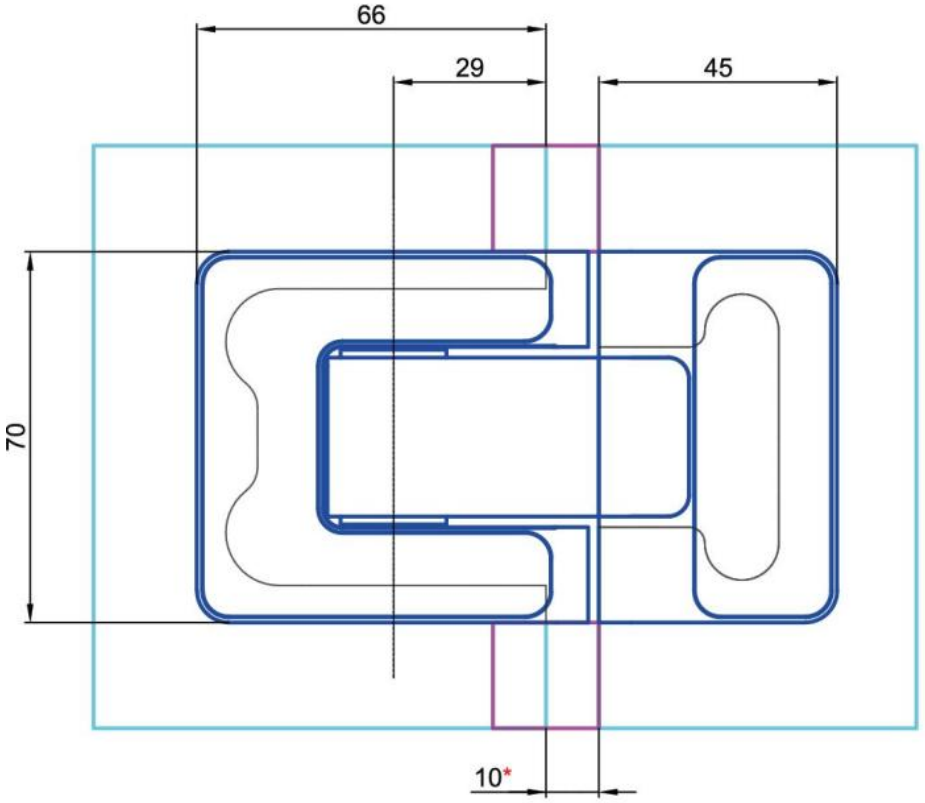
66
29
45
70
10*

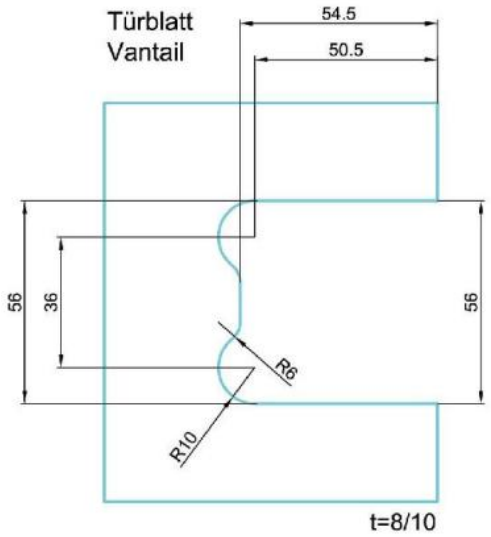
Türblatt
Vantail
54.5
50.5
56
36
56
R6
R10
t=8/10

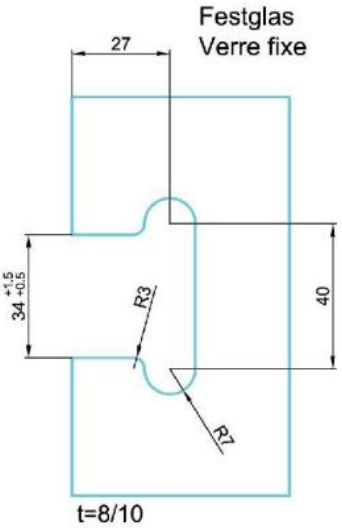
Festglas
Verre fixe
27
34 +1.5 +0.5
R3
40
R7
t=8/10