15.07830.07

Duschtürscharnier Milano Original

Material:	Messing
Ausführung:	BlackLine RAL 9005 matt
Montage:	Glas/Glas 180°
Glasstärke:	8 / 10 mm
Verkaufseinheit (VE):	St
Packungseinheit (PE):	1.00
Form:	eckig
Tragkraft:	50 kg/Paar

beidseitig öffnend, verdeckte Verschraubung, vorgerichtet für 8 mm ESG, max. Türgrösse 800 x 2250 mm bzw. 50 kg/Paar, in der Nulllage (Rasterung) stufenlos einstellbar

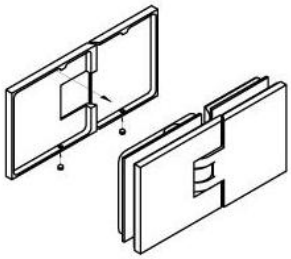

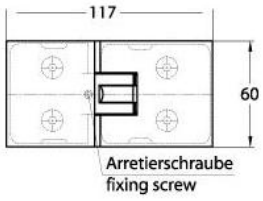

Ohne Dichtprofil / sans joint

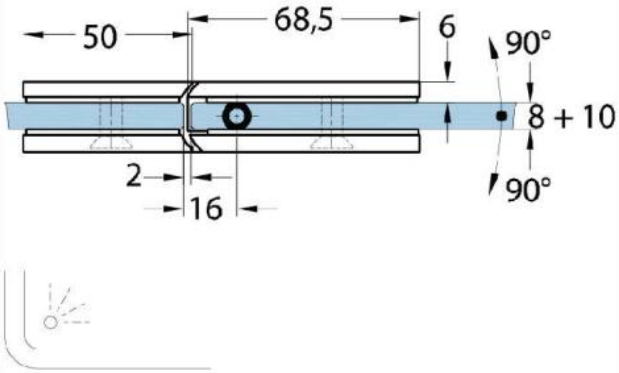

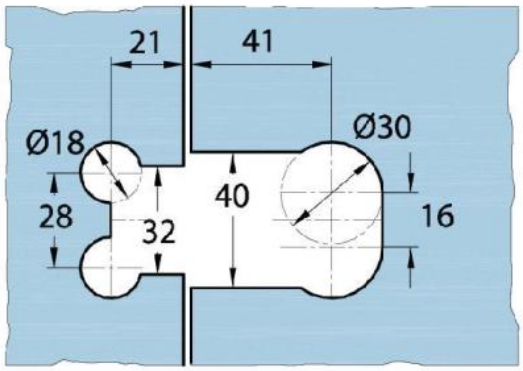

Mit Dichtprofil / avec joint

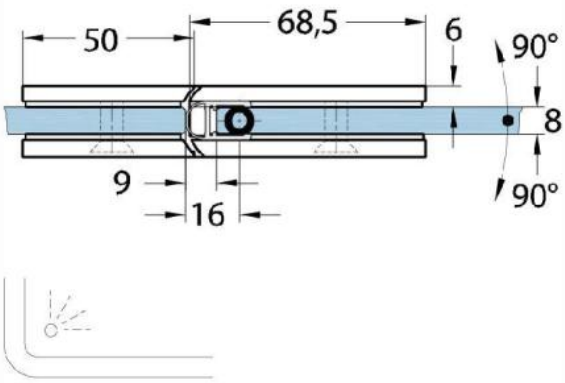

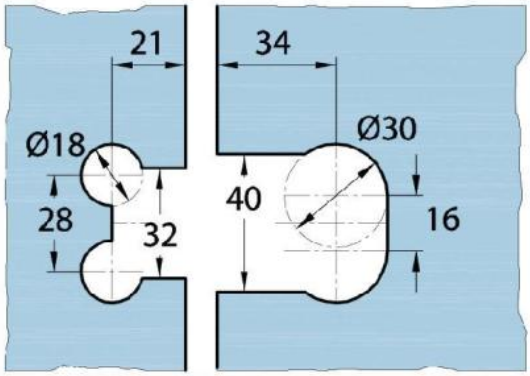

Mit Dichtprofil / avec joint

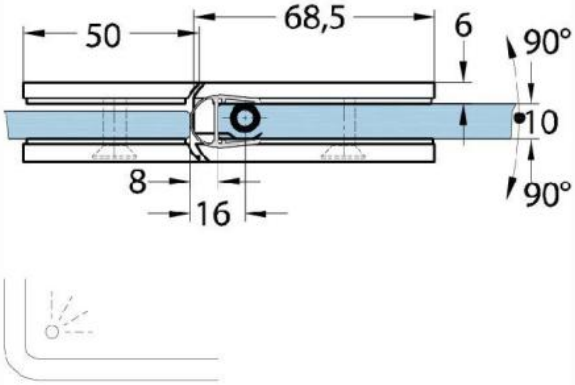

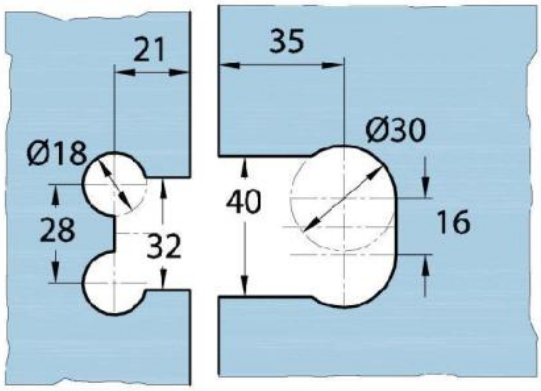
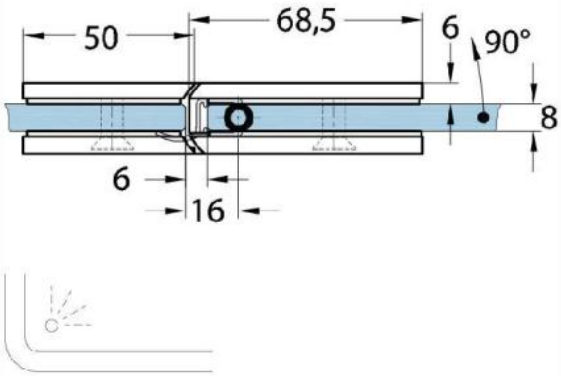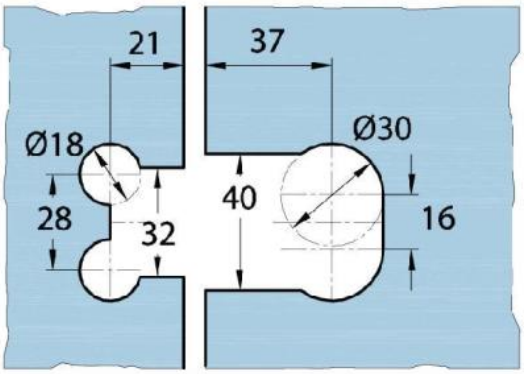
Mit Dichtprofil / avec joint