29.70188.04

Pièce de fixation méplat BF 112 / BF 112 XL / BH 112

Matériau:	laiton
Finition:	effet inox
Montage:	verre/mur 180°
Épaisseur du verre:	8 / 10 mm
Unité de vente (UV):	St
unité d'emballage (UE):	2.00
Capacité de charge:	60 kg/paire

vis cachées, non visibles

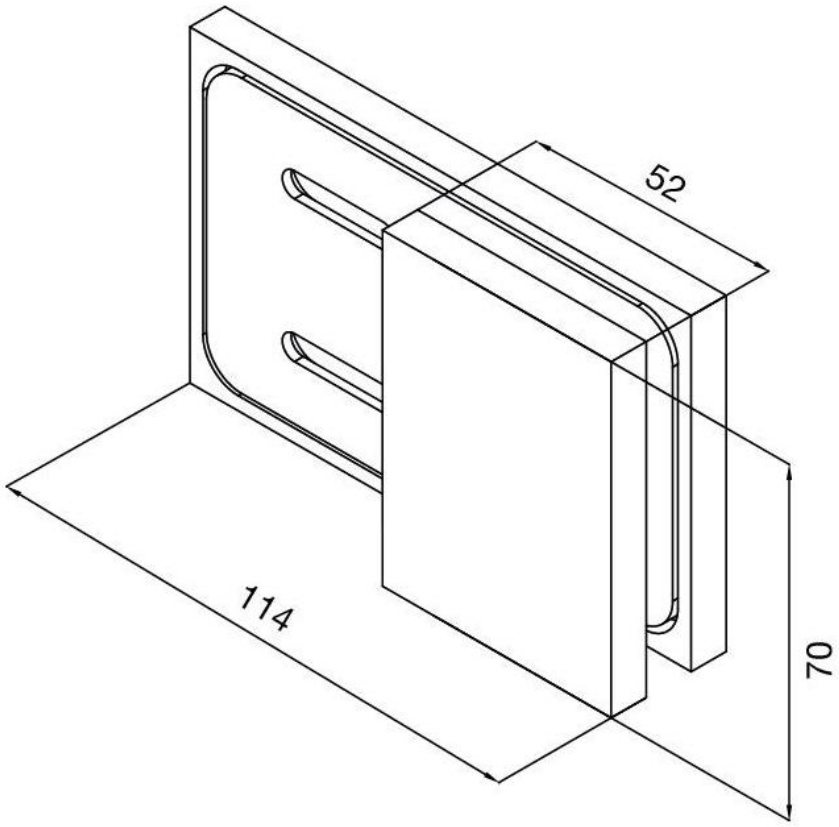

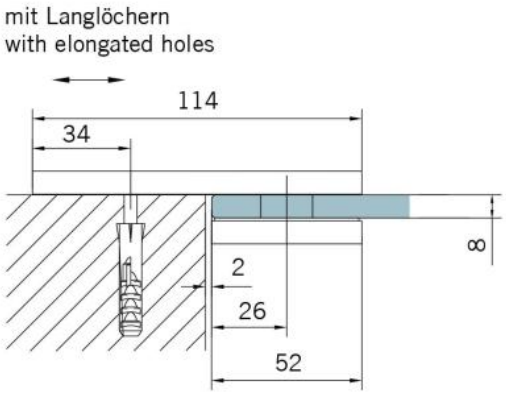

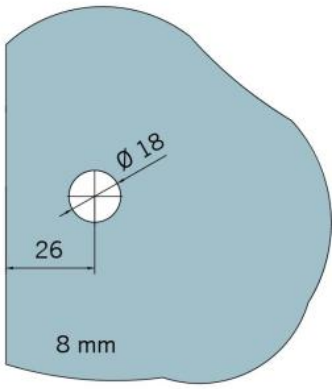

Fixteil I fixed panel

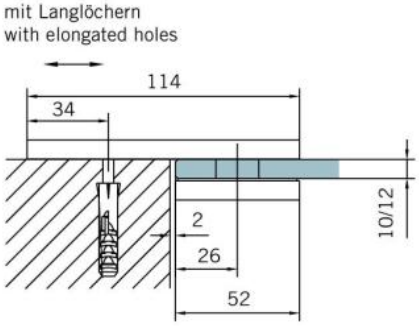

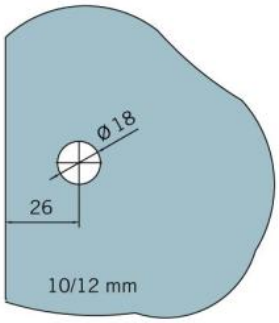

Fixteil I fixed panel