29.70191.01

Winkelverbinder BF 112 / BF 112 XL / BH 112

Material:	Messing
Ausführung:	verchromt poliert
Montage:	Glas/Glas 135°
Glasstärke:	8 / 10 mm
Verkaufseinheit (VE):	St
Packungseinheit (PE):	2.00
Tragkraft:	60 kg/Paar

nicht sichtbare Verschraubung

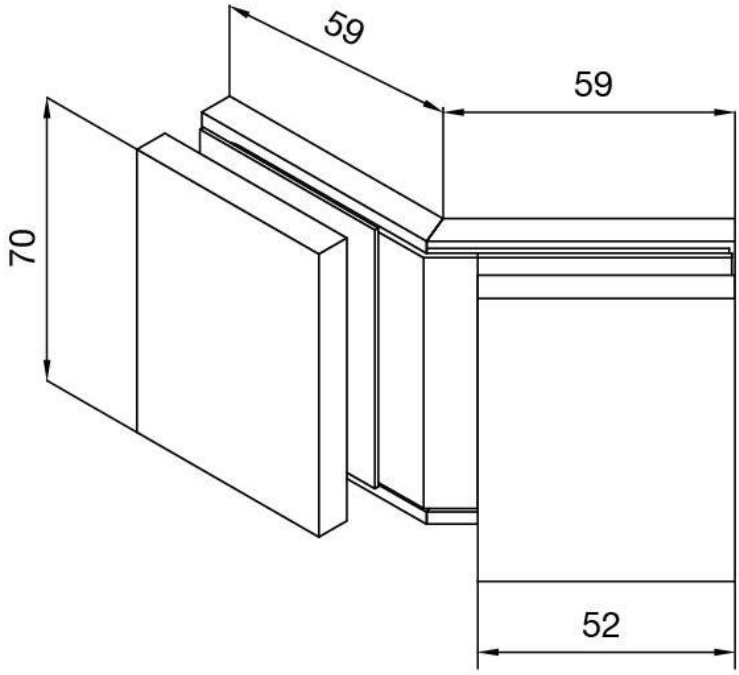
59
59
70
52

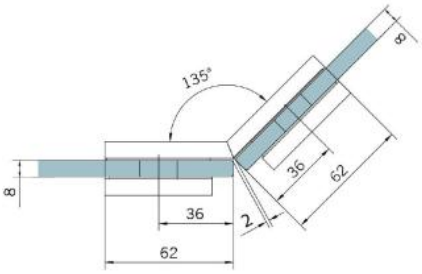
135°
8
8
36
62
36
2
62

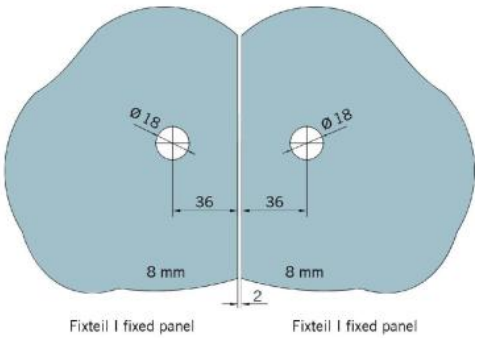
Ø18
Ø18
36
36
8 mm
8 mm
2
Fixteil I fixed panel
Fixteil I fixed panel

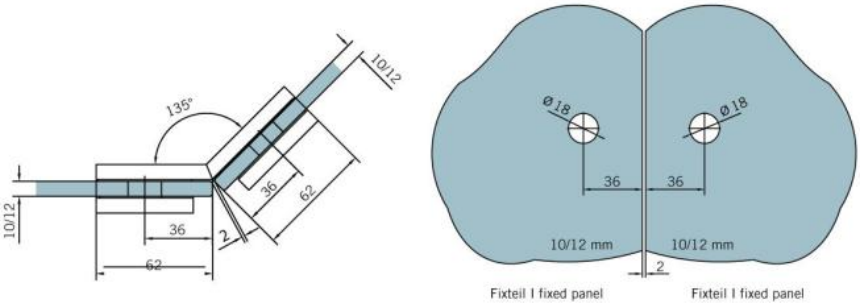
135°
10/12
10/12
36
62
36
62
2
Ø 18
Ø 18
36
36
10/12 mm
10/12 mm
2
Fixteil I fixed panel
Fixteil I fixed panel